Allgemeines

Beratung

Zu Fragen, die der Katalog nicht beantwortet, stehen wir Ihnen gerne zur Verfügung. Bitte wenden Sie sich an unsere Verkaufsmitarbeiter oder Außendienst. Partnerschaftliche Zusammenarbeit führt zum Erfolg, wenn sich Erfahrung und Kenntnisse sinnvoll ergänzen.

Konditionen

Preise gültig ab 1. Januar 2002. Alle Preise verstehen sich für unverpackte Ware ab Werk zuzüglich der gesetzlichen Mehrwertsteuer. Bei einem Auftragswert bis 50 EURO, Zahlung 10 Tage netto.
Es gelten unsere allgemeinen Verkaufs– und Lieferungsbedingungen. Auch wenn wir Ihren Einkaufsbedingungen formell nicht widersprechen, gelten für alle Rechtsgeschäfte unsere Geschäftsbedingungen.
Preisänderungen und Irrtümer behalten wir uns vor.

Bestellung

Ihre Bestellung- ob persönlich, telefonisch oder per Fax– werden schnell und zuverlässig erledigt.
Bitte führen Sie stets unsere Artikelnummern an, damit Fehllieferungen vermieden werden.

Umtausch und Reklamation

Die Ware muß unbeschädigt und ungebraucht zurückgeschickt werden. Bitte stets unsere Lieferschein bzw. Rechnungsnummer mit angeben. Sonderfertigungen sind vom Umtausch ausgeschlossen.

Copyright

Herausgeber: Peter Stöckelhuber

Januar 2002 Dieser Katalog ist urheberrechtlich geschützt.
Jeglicher Nachdruck, auch auszugsweise, ist nur mit ausdrücklicher Genehmigung des Herausgebers gestattet.

Technische Änderungen der Katalogartikel sowie Sortimentsänderungen bleiben vorbehalten.

Stöckelhuber + Merkle Schweißtechnik haftet weder für Druckfehler und fehlerhafte Darstellung in diesem Katalog noch für die Produktbeschreibung, technische Angaben, Abbildungen und Preise. Die Gewährleistung richtet sich nach den zwischen den jeweiligen Partnern des Kaufvertrages vereinbarten Bedingungen.

STÖCKELHUBER + MERKLE - SCHWEISSTECHNIK GMBH

Inhaltsverzeichnis

		Seite:
Schweißschilder + Kopfschilder		
Handschweißschilder	PG 81	1-2
Kopfschilder	PG 81	2-3
Kopfschild-Zubehör	PG 81	4
Automatik-Kopfschutzhelme	PG 81	5
Automatik-Kopfschutzhelme-Zubehör	PG 81	6
Automatik-Kopfschutzhelme-Zubehör für Frischluftzufuhr	PG 81	7
Schweißerschutzgläser		
Schweißerschutzgläser Athermal	PG 81	8
Schweißerschutzgläser Athermal	PG 81	8
Vorsatzgläser gelb beschichtet	PG 81	8
Vorsatzgläser normal	PG 81	8
Vorsatzgläser 1000 h	PG 81	8
Gesichtsschutzmasken		
Gesichtsschutzschirm	PG 81	9
Gesichtsschutz-Ledermasken	PG 81	9-10
Schutzbrillen + Autogenbrillen		
Autogenbrillen	PG 81	10-11
Schutzbrillen	PG 81	11-12
Brillenvorhänger	PG 81	12
Brillen-Vorsatzgläser		
Athermal-Brillengläser 50 mm	PG 81	13
Brillengläser klar	PG 81	13
Athermal-Brillengläser oval	PG 81	13
Brillengläser klar/oval	PG 81	13
Brillen-Klappetui	PG 81	13
Arbeitshandschuhe + Schweißerhandschuhe		
5-Finger-Arbeitshandschuhe	PG 81	14
3/5-Finger-Schweißerhandschuhe	PG 81	14
5-Finger-Schweißerhandschuhe WIG	PG 81	15
3/5-Finger-Schweißerhandschuhe WIG	PG 81	15
Schweißer-Schutzbekleidung		
Schweißer-Gamaschen und Armschoner	PG 81	16
Schweißer-Schürzen	PG 81	16
Schweißer-Jacken	PG 81	16
Schweißer-Anzug und Mützen	PG 81	17
Massezwingen + Massemagnete		
Massezwingen und Masseschnellklemmen	PG 70	18
Magnetpolklemmen	PG 70	18
Elektroden-Schweißzubehör		
Elektrodenhalter	PG 70	19
Schweißer-Pickelhammer	PG 70	20
Schweißkabel-Verlängerungen, Massekabel, Elektrodenkabel und Zubehör		
Schweißkabel	PG 70	21
Schweißplatz-Ausrüstung	PG 70	21
Masseschweißkabel	PG 70	21
Elektrodenschweißkabel	PG 70	21
Verlängerungen	PG 70	21
DINSE-Stecker	PG 70	22
DINSE-Kupplungen	PG 70	22
DINSE-Einbaubuchsen	PG 70	22
Quetsch-Kabelschuhe	PG 70	23
Schraub-Kabelschuhe	PG 70	23
Masse-Abzweigbuchsen	PG 70	23
CEE-Stecker	PG 70	23
Schweißtechnische Hilfsmittel und Zubehör		
Gehrungsschweißzwingen	PG 81	24
Winkelspanner	PG 81	24
Werkstückhalter	PG 81	24
Magnetwerkstück-Halter	PG 81	24
Schweißelektroden-Trockner	PG 81	25
Brennerhalter	PG 81	25
Schweißtische	PG 81	25
Düsenreinigungszangen	PG 81	26
Magnet-Haftthermometer	PG 81	26
Schweißnahtlehren	PG 81	26
Hitzeschutzdecken	PG 81	27
Hitzepasten	PG 81	27
Löschdecken	PG 81	27
Schweißerkissen	PG 81	27
Schweißervorhänge + Schweißerstellwände		
Schweißerstellwände	PG 81	28
Schweißervorhänge	PG 81	29
Schweißerschirme und Zelte	PG 81	29
Gehörschutz und Atemschutz		
Gehörschutzstöpsel	PG 71	29
Gehörschützer	PG 71	29-30
Einwegmasken gegen Schweißrauch	PG 71	30
Flaschendruckminderer		
Sauerstoff-Druckminderer	PG 82	31
Acetylen-Druckminderer	PG 82	31
Corgon/Argon-Druckminderer	PG 82	31
Stickstoff-Druckminderer	PG 82	31
Propan-Druckminderer	PG 82	31
Formiergasdruckminderer	PG 82	32
Druckminderer mit Flowmeter	PG 82	32
Propan-Druckminderer	PG 82	32
Flaschendruckminderer-Zubehör		
Ersatzmanometer	PG 82	33
Dichtungen und Schutzkappen	PG 82	33
Schutzbügel/Druckminderer	PG 82	34
Umfüllbogen	PG 82	34
Gassparventil/Gasmessrohr	PG 82	34
Autogentechnik		
Schweiß– und Schneidgeräte	PG 82	35-36
Schweißdüsen, Gassparer	PG 82	37
Düsenreinigungsnadeln	PG 82	37
Hart– und Weichlötgarnituren		
Hartlötgarnitur und Einsätze	PG 82	38
Weichlötgarnitur und Einsätze	PG 82	38

STÖCKELHUBER + MERKLE - SCHWEISSTECHNIK GMBH

Inhaltsverzeichnis

Autogenschläuche und Zubehör

		Seite:
Autogenschlauch Acetylen	PG 82	39
Autogenschlauch Sauerstoff	PG 82	39
Autogenschlauch abgebunden	PG 82	39
Propan-Schlauch	PG 82	40
Propan-Schlauch abgebunden	PG 82	40
Schlauchschellen, Schlauchklemmen	PG 82	40-41
Schlauchabroller	PG 82	41
Gasanzünder und Ersatzzündsteine	PG 82	42
Autogenschweißspiegel	PG 82	50

Autogentechnik Messer Griesheim

Handgriffe und Anwärmbrenner	PG 82	43
Schneideinsätze	PG 82	44-45
Schneiddüsen	PG 82	45-46
Fugenhobel-Düsen	PG 82	46
Schwerlastschneidbrenner	PG 82	47
Schwerlastwärmeinsätze	PG 82	47

Gebrauchstellenvorlagen

Rückschlagsicherungen	PG 82	48
Gebrauchstellenvorlagen	PG 82	48
Schnellkupplungen	PG 82	49
Kupplungsstifte und Überwurfmuttern	PG 82	50

Gasflaschenwagen

Stahlflaschenwagen	PG 83	51

Entnahmestellendruckminderer

Entnahmestellendruckminderer	PG 82	52
Entnahmestellendruckminderer mit Flowmeter	PG 82	52
Entnahmestellen-Konsole	PG 82	52

Spray´s und Pasten

Farbeindringprüfsystem	PG 81	53
Lecksuchspray	PG 81	53
Schweißerspray silikonfrei	PG 81	53
Schweißerpasten	PG 81	53
Aluminium- oder Zinkspray	PG 81	54
Kupfer– oder Edelstahlspray	PG 81	54
Sprühflaschen	PG 81	55
Beizmittel und Beizpinsel	PG 81	55

Markierungs– und Temperaturmeßstifte

Signierspray und Tubenschreiber	PG 81	56
Ölsignierkreide und Specksteingriffel	PG 81	57
Temperaturmeßstifte	PG 81	57

Schweißdraht-Zubehör

Reinigungsfilze und Halteklammern	PG 81	58
Adapter für Korbspulen	PG 81	58

Hart– Weichlote, Silberlote und Flußmittel

Hartlot und Hartlotpaste	PG 84	59
Stangenlötzinn	PG 84	60
Kupferhartlot	PG 84	60
Silberhartlot und Flußmittel	PG 84	61

Stahl– und Edelstahldrahtbürsten

Handbürsten und Kehlnahtbürsten	PG 81	62

WIG/TIG-Schweißzubehör

		Seite:
Wolframelektroden	PG 81	63
Wolframelektrodenhalter	PG 81	64
Schweißdrahtführung	PG 81	64
Alu-Klebeband	PG 81	64
Wolfram-Schleifgerät	PG 81	64

MIG-MAG-Schweißdrähte auf Korbspulen

SG 2 und SG 3 Schweißdraht	PG 84	65-66
Hartauftragsdraht	PG 85	67
Röhrchendraht Metallpulvergefüllt	PG 85	68
Chrom-Nickel-Schweißdrähte (Hochlegierter Draht)	PG 85	69-73
Aluminium-Schweißdrähte	PG 86	77-78

Autogen– und WIG-Schweißdrähte in Stabform

Autogenschweißdrähte (niedrig legierter Draht)	PG 84	79-80
WIG-Schweißdrähte WSG II	PG 84	81-82
Messing-Kupfer-Schweißdraht	PG 84	83
Chrom-Nickel-Schweißdraht (Hochlegierter Draht)	PG 85	84-88
Aluminium-Schweißdraht	PG 86	89-93

Stabelektroden

Unlegierte Stabelektroden	PG 88	94-97
Chrom/Nickel-Stabelektroden	PG 88	98-99
Alu-Stabelektroden	PG 88	99
Hartauftrags-Stabelektroden	PG 88	100
Guß-Stabelektroden	PG 88	100

Gasflaschen

Neuflaschen und Füllungen	PG 83	101-102

MIG/MAG-Schweißbrenner und Verschleißteile MERKLE

SB 154 G	PG 22	103
SB 307 G	PG 22	103
SB 322 G	PG 22	104
SB 350 G	PG 22	104
SB 502 W	PG 22	105
SB 603 W	PG 22	105

MIG/MAG-Schweißbrenner und Verschleißteile BINZEL

SB 150 G	PG 22	106
SB 250 G	PG 22	106
SB 360 G	PG 22	107
SB 411 W	PG 22	107

WIG/TIG-Schweißbrenner und Verschleißteile

WHL 17 / 18 / 26	PG 26	108
WHL 9 / 20	PG 26	109
TEC 429 W	PG 22	110

Notizen 111

STÖCKELHUBER + MERKLE - SCHWEISSTECHNIK GMBH

Artikel-Nr.

35400201

Handschutzschild
aus schwarzem Diamantfiber
Glasgröße 90 x 110 mm
gerade Ausführung mit Blechverstärkung
DIN und CE geprüft

Artikel-Nr.

35400202

Handschutzschild
aus schwarzem Diamantfiber
Glasgröße 90 x 110 mm
vorgebaute Ausführung mit Blechverstärkung
DIN und CE geprüft

Artikel-Nr.

35400203

Handschutzschild
aus schwarzem Diamantfiber
Glasgröße 90 x 110 mm
vorgebaute Ausführung mit Freisichtmechanik
DIN und CE geprüft

Artikel-Nr.

35400200

Handschutzschild/Werftschild
aus schwarzem Kunststoff, schwer entflammbar
Glasgröße 90 x 110 mm
speziell für Zwangslagenschweißungen

Artikel-Nr.

35400204

Handschutzschild
aus schwarzem Kunststoff, schwer entflammbar
Glasgröße 90 x 110 mm
gerade Ausführung
DIN und CE geprüft

Tel. 08207/90050 Fax 08207/90052 E-mail: STO_ME@t-online.de

Handschutzschild
aus schwarzem Kunststoff und Glasfaser-
gewebe, schwer entflammbar,
Glasgröße 90 x 110 mm
abgerundete, vorgebaute Ausführung
DIN und CE geprüft

Artikel-Nr.

35350202

Handschutzschild
aus schwarzem Kunststoff und Glasfaser-
gewebe, mit Freisichtmechanik,
schwer entflammbar,
Glasgröße 90 x 110 mm
vorgebaute Ausführung mit isolierter
Blechmechanik
DIN und CE geprüft

Artikel-Nr.

35350204

Kopfschutzschild
aus schwarzem Diamantfiber,
mit verstellbarem Kopfband
Glasgröße 90 x 110 mm
sehr leichte Ausführung
DIN und CE geprüft

Artikel-Nr.

35350207

Kopfschutzschild
aus leichtem Kunststoff,
mit verstellbarem Kopfband
Glasgröße 90 x 110 mm
DIN und CE geprüft

Artikel-Nr.

35350214

Kopfschutzschild
aus schwarzem Kunststoff und Glasfaser-
gewebe, schwer entflammbar,
Glasgröße 90 x 110 mm
ca. 440 g leicht
DIN und CE geprüft

Artikel-Nr.

35350213

Tel. 08207/90050 Fax 08207/90052 E-mail: STO_ME@t-online.de

Artikel-Nr.

35350212

Kopfschutzschild
aus schwarzem Kunststoff und Glasfaser-
gewebe, schwer entflammbar,
mit vorgebautem Glasrahmen
353 g leicht
Glasgröße 90 x 110 mm
DIN und CE geprüft

Artikel-Nr.

35350215

Kopfschutzschild
aus schwarzem Kunststoff und Glasfaser-
gewebe, mit zusätzlich angenietetem Lederlatz
Glasgröße 90 x 110 mm
DIN und CE geprüft

Artikel-Nr.

35350210

Kopfschutzschild
mit Kinnmechanik,
durch leichten Kinndruck zu öffnen und schließen
Glasgröße 51 x 108 mm

Artikel-Nr.

35350217

Kopfschutzschild/Marshaube
aus Kunststoff , extrem leicht,
abgerundete Form mit aufklappbarem Glashalter
Glasgröße 90 x 110 mm
DIN und CE geprüft

Artikel-Nr.

35350209

Kopfschutzschild/Marshaube
Typ „Baby“
aus Kunststoff , extrem leicht,
kleinere Ausführung als oben
mit aufklappbarem Glashalter
Glasgröße 51 x 108 mm

Tel. 08207/90050 Fax 08207/90052 E-mail: STO_ME@t-online.de

Ersatz-Kopfband
aus grauem Kunststoff
mit Ratsche

Artikel-Nr.

35350261

Ersatz-Kopfband
aus Kunststoff,
mit stufenlos einstellbarer Ratschenverstellung

Artikel-Nr.

35350216

Ersatz-Kopfband
aus Kunststoff,
geeignet für Marshaube

Artikel-Nr.

35350268

Kopf– und Nackenschutz
für Kopfschutzschild

Artikel-Nr.

aus Spaltleder **35357381**

aus olivgrünem Segeltuch **35357382**

Schweißband-Einsatz
für Kopfband

Artikel-Nr.

aus Spaltleder **35357363**

aus Moosgummi zum Aufkleben **35357362**

aus Schaumstoff zum Aufkleben **35357361**

Tel. 08207/90050 Fax 08207/90052 E-mail: STO_ME@t-online.de

Artikel-Nr.	Speedglas-Automatikkopfschutzhelme Modernes, funktionelles Design für Schleifarbeiten, E-Schweißungen und MIG-MAG-Schweißungen
35357010	Typ Utility DIN 10
35357011	Typ Utility DIN 11

Artikel-Nr.	Speedglas-Automatikkopfschutzhelme Einzigartige Kohlendioxidreduzierung, wärmereflektierende Front, Seitenfenster, niedriges Gewicht für Schleifarbeiten, E-Schweißungen und MIG-MAG-Schweißungen
35357012	
35357013	Typ Speedglas 9000 F DIN 10 oder DIN 11

Artikel-Nr.	Speedglas-Automatikkopfschutzhelme wie oben jedoch mit verstellbare DIN-Stufen von DIN 9-13 und WIG-Funktion
35357015	Typ Speedglas 9000 V

Artikel-Nr.	Speedglas-Automatikkopfschutzhelme wie oben jedoch mit 45 % größerem Sichtfenster und Magnetfelddedektion auch bei kleineren Stromstärken voll funktionsfähig
35357017	Typ Speedglas 9000 Xi

Artikel-Nr.	Speedglas-Automatikkopfschutzhelme wie oben, mit Frischluftzufuhr jedoch mit kompletter Gebläseatemschutz- Ausrüstung, mit Partikelfilter bei Einsatz von Stahl und verzinktem Stahl, ALU und VA geeignet
35357100	Typ Speedglas 9000 ADFLO

Tel. 08207/90050 Fax 08207/90052 E-mail: STO_ME@t-online.de

Speedglas™

Artikelliste Augen- und Gesichtsschutzprodukte

Zubehör
3M™ Speedglas™ Schweißmaske und Automatikschweißfilter

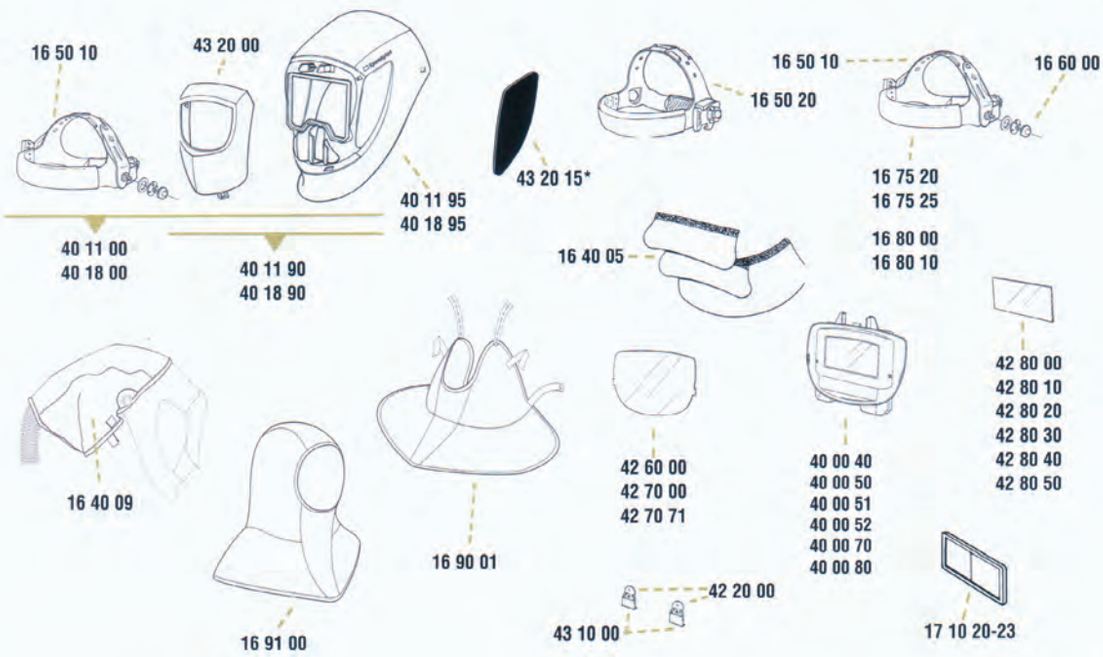

Teil-Nr	Beschreibung
16 40 05	Ohr und Halsschutz aus Leder (3 Teile)
16 40 09	Kopfschutz aus TecaWeld
16 50 10	Kopfband mit Montage-Set
16 50 20	Kopfband (starr) mit Montage-Set
16 60 00	Montage-Set für Kopfband
16 75 20	Schweißband aus Frottee (2er Pack)
16 75 25	Schweißband Mikrofaser (2er Pack)
16 80 00	Schweißband aus Leder
16 80 10	Schweißband, Vlies-Baumwolle (2er Pack)
16 90 01	Halsschutz aus TecaWeld
16 91 00	Kopfhaube „Oma" aus TecaWeld
17 10 15	Befestigung für Vergrößerungslinse
17 10 20	Vergrößerungslinse 1,0
17 10 21	Vergrößerungslinse 1,5
17 10 22	Vergrößerungslinse 2,0
17 10 23	Vergrößerungslinse 2,5 (weitere Stärken auf Anfrage)
40 00 40	Speedglas 9002D Schweißfilter, zwei Schutzstufen DIN 9 und 11
40 00 50	Speedglas 9000XF Schweißfilter, DIN 10

Teil-Nr	Beschreibung
40 00 51	Speedglas 9000XF Schweißfilter, DIN 11
40 00 52	Speedglas 9000XF Schweißfilter, DIN 12
40 00 70	Speedglas 9002V Schweißfilter, DIN 9 – 13
40 00 80	Speedglas 9002X Schweißfilter, DIN 9 – 13
40 11 00	Speedglas 9000 Schweißmaske, ohne SideWindows
40 11 90	Schweißmaske (ohne Kopfband)
40 11 95	Schweißmaske (ohne Kopfband, ohne Hitzechild)
40 18 00	Speedglas 9000 Schweißmaske, mit SideWindows
40 18 90	Schweißmaske (ohne Kopfband), mit SideWindows
40 18 95*	Schweißhelm (ohne Kopfband) mit SideWindows
42 20 00	Batterie (2er Pack)
42 60 00	Äußere Vorsatzscheiben, standard (10er Pack) Teile-Nr. auf Scheibe 42 01 50
42 70 00	Äußere Vorsatzscheiben, extra kratzfest (10er Pack) Teile-Nr. auf Scheibe 42 01 00

Teil-Nr	Beschreibung
42 70 71	Äußere Vorsatzscheiben, hitzebeständig (10er Pack) Teile-Nr. auf Scheibe 42 01 70
42 80 00	Innere Vorsatzscheiben 42x91 mm Speedglas 9002V/9002D (5er Pack) Teile-Nr. auf Scheibe 42 02 00
42 80 10	Innere Vorsatzscheiben 53x103 mm Speedglas 9002X/9000XF (5er Pack) Teile-Nr. auf Scheibe 42 02 10
42 80 20	Innere Vorsatzscheiben +1 DIN Speedglas 9002V/9002D (5er Pack)
42 80 30	Innere Vorsatzscheiben +1 DIN Speedglas 9002X/9000XF (5er Pack)
42 80 40	Innere Vorsatzscheiben +2 DIN Speedglas 9002V/9002D (5er Pack)
42 80 50	Innere Vorsatzscheiben +2 DIN Speedglas 9002X/9000XF (5er Pack)
43 10 00	Batteriehalter (2er Pack)
43 20 00	Hitzeschild, silber (Frontabdeckung)
43 20 15*	Abdeckung für SideWindows (Seitenfenster) 5 Paar

) Für neue SideWindows, bitte Teile-Nr 40 18 95 benutzen.

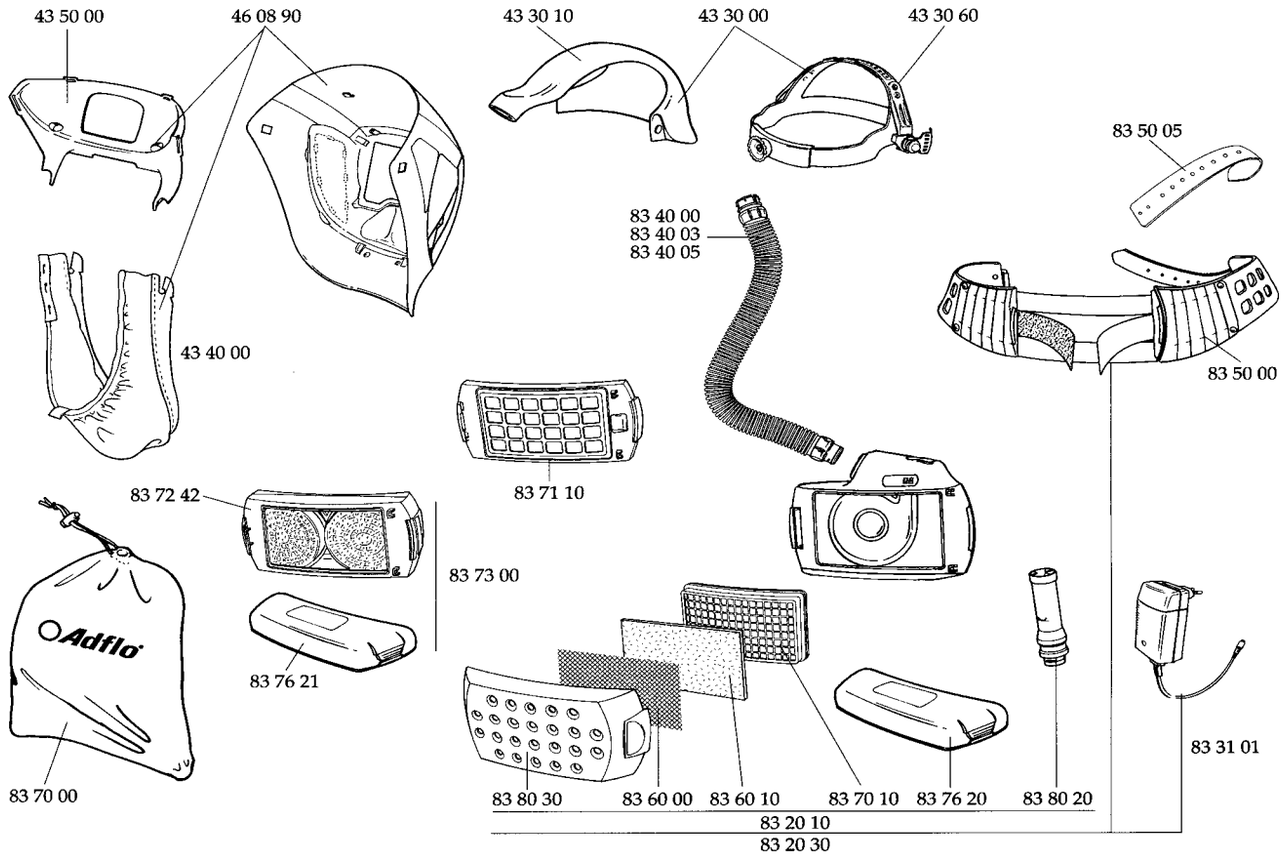

Zubehör für SPEEDGLAS® 9000 mit ADFLO® Atemschutzsystem

Teile-Nr.	Beschreibung
43 30 00	Kopfband mit Luftführung
43 30 10	Luftführung
43 30 60	Kopfband für SPEEDGLAS 9000 mit Luftführung
43 40 00	Gesichtsabdichtung
43 50 00	Luftverteiler
46 08 90	Schweißmaske Fresh-air mit SideWindows und Gesichtsabdichtung, ohne Kopfband
83 20 10	ADFLO Atemschutzsystem: Filtergebläsebox mit Luftschlauch, Luftmengenmesser, Akku und Partikelfilter
83 20 30	ADFLO Atemschutzsystem: Filtergebläsebox mit Luftschlauch, Komfortgürtel, Luftmengenmesser, Akku, Partikelfilter und elektronischem Akku-Ladegerät
83 31 01	Akku- Ladegerät

Teile-Nr.	Beschreibung
83 40 00	Luftschlauch
83 40 03	Schlauchüberzug
83 40 05	Luftschlauch aus Gummi
83 50 00	Gürtel
83 50 05	Gürtel - vorderer Teil
83 60 00	Funkensperre
83 60 10	Vorfilter (5er Pack)
83 70 00	ADFLO Tragetasche
83 70 10	Partikelfilter P (SL)
83 71 10	Geruchsfilter
83 72 42	Gasfilter A1B1E1
83 73 00	ADFLO Aufrüstsatz zur Gasfiltrierung (A1B1E1 Filter und Hochleistungsakku)
83 76 20	Standard-Akku
83 76 21	Hochleistungsakku
83 80 20	Luftmengenmesser
83 80 30	Filterdeckel mit Funkenschutz

Tel. 08207/90050 Fax 08207/90052 E-mail: STO_ME@t-online.de

Schweißerschutzgläser DIN EN 166/169 Glasgröße 90 x 110	**Artikel-Nr.**
Schutzstufe DIN 9	35350221
Schutzstufe DIN 10	35350222
Schutzstufe DIN 11	35350223
Schutzstufe DIN 12	35350224
Schutzstufe DIN 13	35350225

Schweißerschutzgläser DIN EN 166/169 Glasgröße 51 x 108	**Artikel-Nr.**
Schutzstufe DIN 9	35350241
Schutzstufe DIN 10	35350242
Schutzstufe DIN 11	35350243
Schutzstufe DIN 12	35350244
Schutzstufe DIN 13	35350245

Schweißerschutzgläser DIN EN 166/169 verspiegelt Glasgröße 90 x 110	**Artikel-Nr.**
Schutzstufe DIN 9	35350231
Schutzstufe DIN 10	35350232
Schutzstufe DIN 11	35350233
Schutzstufe DIN 12	35350234
Schutzstufe DIN 13	35350235

Vorsatzgläser, gestempelt DIN 0196/CE	**Artikel-Nr.**
Glasgröße 90 x 110 Fensterglas	35350250
Glasgröße 51 x 108 Fensterglas	35350252

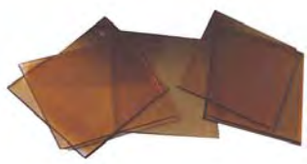

Vorsatzgläser, gestempelt DIN 0196/CE gelb beschichtet, daher spritzerabweisend	**Artikel-Nr.**
Glasgröße 90 x 110	35350254
Glasgröße 51 x 108	35350248

Vorsatzgläser AK-DIN 0196/CE aus CR-39 Kunststoff	**Artikel-Nr.**
1000 h Glas, Glasgröße 90 x 110	35350253
Glasgröße 51 x 108 spritzerabweisend, lange Einsatzzeit	35350249

Tel. 08207/90050 Fax 08207/90052 E-mail: STO_ME@t-online.de

Artikel-Nr.	Gesichtsschutzschirm mit Stirnschutz, verstellbare graue Kopfhalterung, farblose Kunststoffschiene, 400 x 230 mm
35350198	

Artikel-Nr.	Gesichtsschutzschirm mit stabilem Kunststoff-Stirnschutz und verstellbarem Kopfband
35350199	wie oben, mit grüner Scheibe DIN 4
35350272	Ersatzscheiben, 420 x 23 mm, klar
35350267	Ersatzscheiben, grün, DIN 4

Artikel-Nr.	Ledermaske aus weichem Leder mit Kevlar-Garn genäht zum Schweißen in Zwangslagen, mit hochklappbarer Kunststoffbrille Glasgröße 50 mm
35300252	30 cm lang

Artikel-Nr.	Ledermaske wie oben, jedoch
35300253	45 cm lang

Artikel-Nr.	Ledermaske wie oben, jedoch mit Lederhaube für Überkopf-Schweiß-arbeiten, Glasgröße 50 mm
35300254	30 cm lang

Tel. 08207/90050 Fax 08207/90052 E-mail: STO_ME@t-online.de

Ledermaske
aus weichem Leder mit Kevlar-Garn genäht
zum Schweißen in Zwangslagen,
mit hochklappbarer Kunststoffbrille
Glasgröße 50 mm

	Artikel-Nr.
45 cm lang	35300255

Lederhaube
aus weichem, schwarzen Leder,
Kunststoffbrille für Glasgröße 50 mm,
aufklappbare Glashalterung,
geschlossener Kopfschutz ohne Nasenaussparung
zum Überkopf-Schweißen,
ohne Gläser

	Artikel-Nr.
	35300256

Lederhaube
wie oben,
jedoch Nackenfrei,
ohne Gläser

	Artikel-Nr.
	35300257

Schutzbrillen
aus Weichplastik, hochklappbar,
auch für Brillenträger geeignet,
Glasgröße 50 mm

	Artikel-Nr.
Schutzstufe DIN 5	35300251

Schraubringbrillen
aus vernickeltem Stahlblech,
mit Schaumgummipolster,
Glasgröße 50 mm

	Artikel-Nr.
DIN 4	35300215
DIN 5	35300216
DIN 6	35300217

Tel. 08207/90050 Fax 08207/90052 E-mail: STO_ME@t-online.de

Artikel-Nr.	Schraubringbrillen aus vernickeltem Stahlblech, mit Schaumgummi-polster und verstellbarem Nasensteg Glasgröße 50 mm
35300210	Schutzstufe DIN 4
35300211	Schutzstufe DIN 5
35300212	Schutzstufe DIN 6

Artikel-Nr.	Schutzbrille-Nylon schwarz, mit Mittelschraube für leichten Glasaus-tausch, Glasgröße 50 mm
35300261	farblos
35300265	Schutzstufe DIN 4
35300266	Schutzstufe DIN 5
35300267	Schutzstufe DIN 6

Artikel-Nr.	Schutzbrille-Nylon schwarz, Bügel sind in der Länge verstellbar, mit ovalen Gläsern, Glasgröße 62 x 52 mm
35300230	farblos
35300231	Schutzstufe DIN 5

Artikel-Nr.	Schutzbrille-Nylon leichte und modische Ausführung in dunkelgrün Bügel sind in der Länge und Neigung verstellbar
35300232	farblose, beschlagfreie Kunststoffscheibe
35300233	Schutzstufe DIN 5

Artikel-Nr.	Schutzbrillen klassische, leichte Schutzbrille mit stabilen Polycarbonatscheiben, patentierter Scharnierkonstruktion und bequemen Nasensteg
35300234	farblos
35300235	Schutzstufe DIN 5

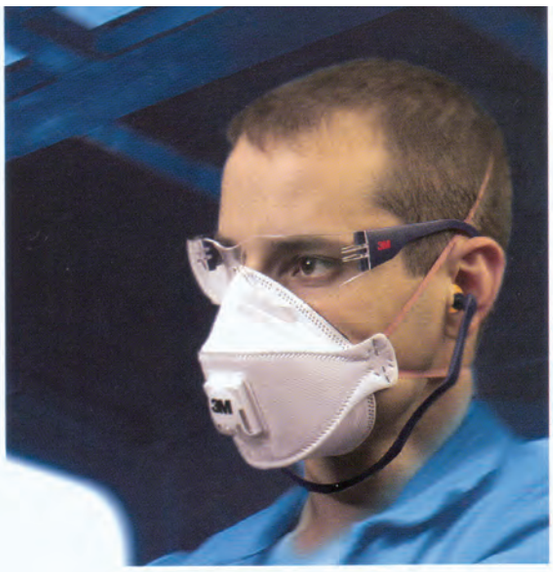

3M 2730 Schutzbrille – Komfort Programm

Sehr leichte und komfortable Schutzbrille mit sportlich, modernem Design. Weicher Nasensteg und weiche Bügelenden für erhöhte Kompatibilität mit Atemschutzmasken.

- Anpassbare Bügellänge für optimalen Sitz und mehr Tragekomfort. Bügel in der Neigung verstellbar.
- Polycarbonat Scheibe mit „Anti-Kratz" – und „Anti-Beschlag"– Beschichtung.
- Scheibentönung: klar.
- EN166:2001.

2720 - klar

2722- gelb

2721- grau

3M 2720 Schutzbrille – Klassik Programm

Sehr leichte und komfortable Schutzbrille mit sportlich, modernem Design. Schmaler Nasensteg und flache Bügel für erhöhte Kompatibilität mit Atemschutzmasken.

- Polycarbonat Scheibe mit „Anti-Kratz" – und „Anti-Beschlag" – Beschichtung.
- Scheibentönungen: 2720 klar, 2721 grau, 2722 gelb.
- EN166:2001.

2740 - klar
2741 - grau
2742 - gelb

2750 - klar
2751 - grau

3M 2740 Schutzbrille – Komfort Programm

Sehr leichte und komfortable Schutzbrille mit sportlich, modernem Design. Schmaler Nasensteg und flache Bügel für erhöhte Kompatibilität.

- Anpassbare Bügellänge für optimalen Sitz und mehr Tragekomfort.
- Bügel in der Neigung verstellbar.
- Polycarbonat Scheibe mit „Anti-Kratz" – und „Anti-Beschlag" – Beschichtung.
- Scheibentönungen: 2740 klar, 2741 grau, 2742 gelb.
- EN166:2001.

3M 2750 Schutzbrille – Premium Programm

- Anpassbare Bügellänge für optimalen Sitz und mehr Tragekomfort.
- Weicher, komfortabler Nasensteg.
- Polycarbonat Scheibe mit „Anti-Kratz" – und „Anti-Beschlag" – Beschichtung.
- Scheibentönungen: 2750 klar, 2751 grau.
- Weicher, komfortabler Nasensteg.
- EN166:2001.

Scheibentönung

Klare Scheiben	Graue Scheiben	Gelbe Scheiben	IR 5 Scheiben
Klare Scheiben bieten guten, mechanischen Schutz sowie zuverlässigen UV Schutz. Sie erfüllen die Anforderungen der EN 170.	Grau getönte Scheiben erfüllen die Anforderungen der EN 172. Sie bieten zuverlässigen UV-Schutz und minimieren blendendes Sonnenlicht. Sie erlauben gute Wahrnehmbarkeit von optischen Signalen.	Gelb getönte Scheiben bieten neben gutem mechanischen Schutz auch Kontrasterhöhung sowie zuverlässigen UV-Schutz. Sie erfüllend die Anforderungen der EN 170.	Gläser mit der Tönung 5 erfüllen die Anforderungen der EN171/EN169 und bieten einen Schutz vor Infrarotstrahlung, die z.B. beim Autogenschweißen, beim Schneiden oder beim Hartlöten entsteht. Darüberhinaus bieten die Gläser einen mechanischen Augenschutz (s. Auswahltabelle) und einen Schutz vor UV-Strahlung.

Alle 3M Brillen tragen das CE-Zeichen und erfüllen die Anforderungen der EU Richtlinie 89/686, weitere Informationen finden Sie auf der Seite 54.
Bitte beachten: Die vorliegenden Schutzbrillen bieten keinen ausreichenden Schutz beim Lichtbogenschweißen, bei Schleifarbeiten sowie bei extremen Umgebungstemperaturen.

NEU!

3M 2805 Überbrille – Klassik Programm

- Polycarbonat Scheibe mit „Anti-Kratz" – Beschichtung.
- Höchste optische Klasse 1.
- Geeignet als Überbrille für die meisten Korrekturbrillen.
- Weiche, schmale Bügelenden für komfortablen Sitz.
- Anpassbare Bügellänge (4 Stufen) für optimalen Sitz und mehr Tragekomfort.
- Neigbare Scheiben für optimale, individuelle Anpassung.
- IR Filter mit der Tönung 5.
- EN 166:2001, EN 169:2002 und EN 171:2002 für Schutz vor Infrarotstrahlung bei Schweißarbeiten – nur für Autogenschweißen geeignet.

NEU!

3M 2845 Schutzbrille – Komfort Programm

- Polycarbonat Scheibe mit „Anti-Kratz" – und „Anti-Beschlag" – Beschichtung.
- Höchste optische Klasse 1.
- Sehr leicht (26 g).
- Modernes Design für mehr Trageakzeptanz.
- Weiche Bügelpolsterung für komfortablen sicheren Sitz.
- Neigbare Scheiben für optimale, individuelle Anpassung.
- Anpassbare Bügellänge (3 Stufen) für optimalen Sitz und mehr Tragekomfort.
- Integrierter Augenbrauenschutz für bessern Sitz und erhöhten Schutz.
- IR Filter mit der Tönung 5.
- EN 166:2001 und EN 169:2002 für Schutz vor Infrarotstrahlung bei Schweißarbeiten – nur für Autogenschweißen geeignet.

3M 2790 Vollsichtbrille – Premium Programm

- Polycarbonat Scheibe mit „Anti-Kratz" – und „Anti-Beschlag" – Beschichtung.
- Breites, verstellbares Kopfband.
- Kann über den meisten Korrekturbrillen getragen werden..
- EN 166:2001.

Tel. 08207/90050 Fax 08207/90052 E-mail: STO_ME@t-online.de

Schutzbrille SN	**Artikel-Nr.**
einfache Schutzbrille aus Nylon, mit Kunststoffgläsern	
mit klaren Scheiben	35300236
mit grünen Scheiben	35300237
Ersatzscheiben, klar oder grün	35300238

Schutzbrille Predator	**Artikel-Nr.**
moderne und robuste Sicherheitsbrille, perfekte Passform und sportliche, gerade Bügel	
klare Scheibe aus Polycarbonat	35300239
grau getönte Scheibe aus Polycarbonat	35300240

Vollsichtschutzbrille	**Artikel-Nr.**
aus leichtem, weichen Kunststoff mit seitlicher Belüftung, beschlagfrei	35300241
Ersatzscheiben, beschlagfrei	35300242

Brillenvorhänger	**Artikel-Nr.**
leichte Ausführung, ohne Seitenschutz, farblose Kunststoffscheiben DIN	35300243
grüne Kunststoffscheiben, Schutzstufe DIN 5	35300244

Brillenvorhänger	**Artikel-Nr.**
robuste Ausführung, mit Seitenschutz, farblose Kunststoffscheiben DIN	35300245
grüne Kunststoffscheiben, Schutzstufe DIN 5	35300246

Artikel-Nr.	ATHERMAL-Brillengläser rund, Durchmesser 50 mm
35300284	Schutzstufe DIN A 2 oder 3
35300290	Schutzstufe DIN A 4 oder 5
35300291	Schutzstufe DIN A 6 oder 7
35300292	Schutzstufe DIN A 8 oder 9
35300293	Schutzstufe DIN A 10 oder 12

Artikel-Nr.	Brillengläser rund, Durchmesser 50 mm
35350290	farblos, splitterfrei

Artikel-Nr.	ATHERMAL-Brillengläser oval, Durchmesser 62 x 52 mm
35300294	Schutzstufe DIN A 2 oder 3
35300295	Schutzstufe DIN A 4 oder 5
35300296	Schutzstufe DIN A 6 oder 7
35300297	Schutzstufe DIN A 8 oder 9

Artikel-Nr.	Brillengläser oval, Durchmesser 62 x 52 mm
35300298	farblos, splitterfrei

Artikel-Nr.	Brillen-Klappetui schwarz, für Gestellbrillen
35300299	Größe 165 x 60 x 55 mm

Tel. 08207/90050 Fax 08207/90052 E-mail: STO_ME@t-online.de

5-Finger Arbeitshandschuhe

aus Rindspaltleder,
feste Qualität, 1,5 mm stark

Artikel-Nr.

35400311

5-Finger Arbeitshandschuhe

aus Schweinsspaltleder,
ungefüttert, geschliffen

Artikel-Nr.

35400310

3-Finger Schweißerhandschuhe

aus kräftigem und weichen
Rindnarben-Chromspaltleder,
mit langer Stulpe, ca. 35 cm lang

Artikel-Nr.

35400317

5-Finger Schweißerhandschuhe

aus kräftigem und weichen
Rindnarben-Chromspaltleder,
mit langer Stulpe, ca. 35 cm lang

Artikel-Nr.

35400320

5-Finger Schweißerhandschuhe Koriweld 2

gefüttert mit Textilgewebe,
sehr dicke und robuste Ausführung,
aus Rindnarben-Chromspaltleder,
mit Stulpe, ca. 35 cm lang

Artikel-Nr.

35400328

Tel. 08207/90050 Fax 08207/90052 E-mail: STO_ME@t-online.de

Artikel-Nr.	5-Finger Schweißerhandschuhe
	zum WIG-Schweißen
35400330	aus weichem Chromnarbenleder mit Stulpe
	5-Finger Scheißerhandschuhe WIG
	ganz aus weichem Nappaleder,
	mit Stulpe, Typ Wegusta
35400331	sehr feinfühlig, Gr. 9 oder Gr. 10

Artikel-Nr.	5-Finger Schweißerhandschuhe
	aus weichem Nappaleder,
35400323	ohne Stulpe

Artikel-Nr.	Hitzehandschuhe 3-Finger
	Geeignet gegen Kontakthitze bis 500 Grad,
	mit Baumwollfutter
35400324	Länge: 430 mm

Artikel-Nr.	Hitzehandschuhe 5-Finger
	Geeignet gegen Kontakthitze bis 500 Grad,
	mit Baumwollfutter
35400325	Länge: 430 mm

Artikel-Nr.	Hitzehandschuhe 5-Finger
	Geeignet gegen Strahlenhitze bis 1000 Grad,
	außen mit Alufolie metallisiert
35400327	Länge: 430 mm

Tel. 08207/90050 Fax 08207/90052 E-mail: STO_ME@t-online.de

Schweißer-Gamaschen (Paar)
mit Lederriemenverschluß

	Artikel-Nr.
Chromspaltleder, 35 cm hoch	35400301
Chromnarbenleder, 35 cm hoch	35400303

Schweißer-Armschoner (Paar)

	Artikel-Nr.
Chromspaltleder	35400302
Chromnarbenleder	35400304

Segeltuchschürze

	Artikel-Nr.
mit Brustlatz, 100 cm lang 80 cm breit	35400306

Schweißerschürze mit Brustlatz
100 cm lang, 80 cm breit

	Artikel-Nr.
Chromspaltleder	35400350
Chromnarbenleder	35400348

Schweißerschutzjacke
aus Chromnarbenleder mit Druckknöpfe

	Artikel-Nr.
Gr. 52	35400391
Gr. 54	35400392
Gr. 56	35400393
Gr. 58	35400394
Gr. 60	35400395
Gr. 62	35400396

Tel. 08207/90050 Fax 08207/90052 E-mail: STO_ME@t-online.de

Artikel-Nr.	Schweißerschutzjacke, nach EN 470-1 aus festem, weichem Voll-Leder, mit abknöpfbarer Schürze
35400880	Gr. 50
35400881	Gr. 52
35400882	Gr. 54
35400883	Gr. 56
35400884	Gr. 58
35400885	Gr. 60
35400886	Gr. 62
35400888	Ersatzschürze aus Voll-Leder

Artikel-Nr.	Schweißerschutzlatzhose aus weichem Voll-Leder, mit Druckknöpfen
35400398	Gr. 48
35400399	Gr. 50
35400400	Gr. 52
35400401	Gr. 54
35400402	Gr. 56
35400403	Gr. 58
35400404	Gr. 60
35400405	Gr. 62

Artikel-Nr.	Schweißermütze aus Proban (Pipeline-Mütze)
35300400	schwer entflammbar

CAREMASTER BGIA-geprüft

mech. Filteranlage Typ SF-BGIA - Klasse W 3

TEKA® ABSAUG- UND ENTSORGUNGS-TECHNOLOGIE GMBH

(Prüfzeugnis BGIA: 200520839/1140)
Fahrbarer Schweißrauchfilter für die meisten industriellen Absaugprobleme, insbesondere für das Absaugen von Rauchen, die beim thermischen Bearbeiten von Edelmetallen entstehen. Ausgerüstet mit einer langlebigen Filterkassette, Vorfiltereinheit, optischer und akustischer Filterüberwachung, Dichtsitzhebeeinrichtung, Betriebsstundenzähler, Kabelhalterung und Rollen mit Feststellern.

Das Gerät ist mit allen TEKA-Absaugarmen BGIA-zugelassen und wird steckerfertig geliefert.

Bild 9.1

Lieferbar in folgenden Ausführungen:
- Schlauchausführung mit innenliegenden Gelenken (2-4 m)
- Schlauchausführung mit außenliegenden Gelenken (2-4 m)
- Rohrausführung mit innenliegenden Gelenken (2-4 m)
- Rohrausführung mit außenliegenden Gelenken (2-4 m)
- Außerdem ist es möglich, einen Absaugschlauch Ø150mm, 12 m Länge mit Absaughaube anzuschliessen.
- Lieferbarer Netzanschluss: 230V,400V oder500V,50Hz.
- Ventilator: 2.500 m³/h
- Motor: 1,1 kW

Schweißrauchklasse	*Abscheidegrad (%)*	*Verwendung für:*
W 1	*≥ 95*	*Unlegierte Stähle, Legierte Stähle mit Legierungsbestandteilen von z.B. Nickel und Chrom (niedriglegierte Stähle; x < 5%)*
W 2	*≥ 99,5*	*wie zuvor, zusätzlich legierte Stähle mit Legierungsbestandteilen von z.B. Nickel und Chrom (5% ≤ x ≤ 30%)*
) **W 3 (hat die höchste Abscheidung)*	*≥ 99,9*	*wie zuvor, zusätzlich legierte Stähle mit Legierungsbestandteilen von z.B. Nickel und Chrom (hochlegierte Stähle mit x > 30%, Nickelbasislegierungen)*

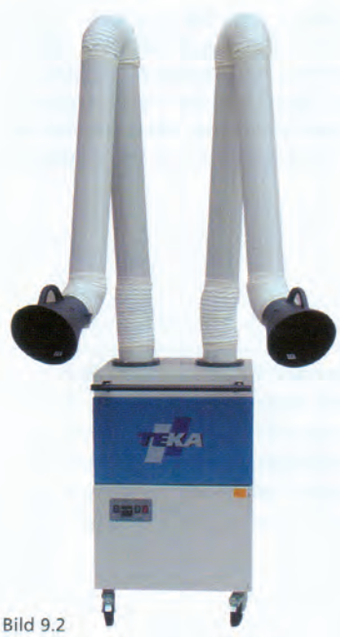

Bild 9.2

CAREMASTER mech. Filteranlage

mit 2 Absaugarmen

Fahrbarer Schweißrauchfilter für die meisten industriellen Absaugprobleme, insbesondere für das Absaugen von Rauchen, die beim thermischen Bearbeiten von Metallen entstehen. Ausgerüstet mit 2 Absaugarmen, einer langlebigen Filterkassette, Vorfiltereinheit, optischer Filterüberwachung, Kabelhalter, Dichtsitzhebeeinrichtung, Betriebsstundenzähler.

Lieferbar in folgenden Ausführungen:
- Schlauchausführung mit innenliegenden Gelenken (2-4 m)
- Schlauchausführung mit außenliegenden Gelenken (2-4 m)
- Rohrausführung mit innenliegenden Gelenken (2-4 m)
- Rohrausführung mit außenliegenden Gelenken (2-4 m)
- Ventilator: 3.500 m³/h
- Motor: 2,2 kW 400V/50Hz

TEKA® ABSAUG- UND ENTSORGUNGS-TECHNOLOGIE GMBH

CAREMASTER mech. Filteranlage

Typ SF-W wandmontiert
1 Absaugarm oder 1 Absaugkran

Stationärer Schweißrauchfilter für die meisten industriellen Absaugprobleme, insbesondere für das Absaugen von Rauchen, die beim thermischen Bearbeiten von Metallen entstehen. Ausgerüstet mit einer langlebigen Filterkassette, Vorfiltereinheit, Filterüberwachung, Dichtsitzhebeeinrichtung, Betriebsstundenzähler, Wandhalterung und Motorschutzschalter für Wandmontage.

- Ventilator: 2.500 m³/h
- Motor: 1,1 kW 400V/50Hz

Bild 10.1

Bild 10.2

CAREMASTER mech. Filteranlage

Typ SF-W wandmontiert, 2 Absaugarme / Absaugkräne

Bild 10.3

Stationärer Schweißrauchfilter für die meisten industriellen Absaugprobleme, insbesondere für das Absaugen von Rauchen, die beim thermischen Bearbeiten von Metallen entstehen. Ausgerüstet mit einer langlebigen Filterkassette, Vorfiltereinheit, Filterüberwachung, Dichtsitzhebeeinrichtung, Betriebsstundenzähler, Wandhalterung und Motorschutzschalter für Wandmontage.

Beide Geräte sind in folgenden Ausführungen lieferbar:

- Schlauchausführung mit innenliegenden Gelenken (2-8 m)
- Schlauchausführung mit außenliegenden Gelenken (2-8 m)
- Rohrausführung mit innenliegenden Gelenken (2-8 m)
- Rohrausführung mit außenliegenden Gelenken (2-8 m)
- Absaugkran (Ø 160 mm) (3 m; 4,5 m; 6 m oder 8 m)
- Ventilator: 3.500 m³/h
- Motor: 2,2 kW 400V/50Hz

Tel. 08207/90050 Fax 08207/90052 E-mail: STO_ME@t-online.de

Polschweißzwinge mit Flügelmutter	Artikel-Nr.
bis 300 Ampere	35350163
bis 400 Ampere	35350164
bis 600 Ampere	35350165

Massezwinge aus Messingguß Spannweite 50 mm	Artikel-Nr.
bis 500 Ampere	35350153

Masse-Schnellklemmen	Artikel-Nr.
bis 200 Ampere	35350155
bis 400 Ampere, mit Kupfergeflecht	35350156
bis 500 Ampere, mit Kupfergeflecht	35350157

Masse-Schnellklemmen Original FIX stabile Ausführung, mit starker Feder und Kupfergeflecht	Artikel-Nr.
bis 200 Ampere	35350160
bis 400 Ampere	35350161
bis 600 Ampere	35350162

Magnetpolklemmen sehr starke Haltekraft	Artikel-Nr.
bis 400 Ampere	35350166
bis 600 Ampere	35350167

Tel. 08207/90050 Fax 08207/90052 E-mail: STO_ME@t-online.de

Artikel-Nr.	Elektrodenhalter mit Rundrohr-Handgriff, Kabelschuhanschluß Isolierschalen aus Gewebeschnitzel
35350110	bis 200 Ampere
35350111	bis 300 Ampere
35350112	bis 400 Ampere

Artikel-Nr.	Elektrodenhalter mit Rundrohr-Handgriff, Kabelschuhanschluß Ober– und Unterteil aus Messing, Isolierschalen aus Glasfaser, DIN und GS geprüft
35350113	200-300 Ampere
35350114	400 Ampere

Artikel-Nr.	Isolierschalen aus Gewebeschnitzel
35350134	200 Ampere
35350135	300-400 Ampere
	Isolierschalen aus Glasfaser
35350136	200 Ampere
35350137	300-400 Ampere

Artikel-Nr.	Elektrodenhalter OPTIMUS sehr stabile und robuste Qualität, mit Rundrohr-Handgriff
35350120	300 Ampere
35350121	400 Ampere
35350124	Isolierschalen 300 Ampere
35350125	Isolierschalen 400 Ampere

Artikel-Nr.	Elektrodenhalter SAMSON sehr stabile und robuste Qualität, mit Rundrohr-Handgriff
35350122	300 Ampere
35350123	400 Ampere
35350126	Isolierschalen 300 Ampere
35350127	Isolierschalen 400 Ampere

Tel. 08207/90050 Fax 08207/90052 E-mail: STO_ME@t-online.de

Schweißer-Pickhammer
Stiel aus Rundeisen mit Plastikgriff

450 Gramm

Artikel-Nr.

35350172

Schweißer-Pickhammer
mit Holzstiel,
Gesenklänge ca. 180 mm,
Stiellänge 275 mm

590 Gramm

Artikel-Nr.

35350173

Schweißer-Pickhammer
mit Ganzstahl-Rundrohr, Durchmesser 20 mm,
Gesenk nach DIN 5133

400 Gramm

Artikel-Nr.

35350169

Schweißer-Pickhammer
mit Ganzstahl-Ovalrohr, Durchmesser 28 mm,
nach DIN 5133

450 Gramm

Artikel-Nr.

35350170

Schweißer-Pickhammer
Chromstahl-Gesenk aus Werkstoff 1.4034
Ovalrohr, Durchmesser 28 mm

420 Gramm

Artikel-Nr.

35350171

Tel. 08207/90050 Fax 08207/90052 E-mail: STO_ME@t-online.de

Artikel-Nr.	Schweißkabel H 01 N 2, nach DIN VDE 0282, hohe Flexibilität, schwer entflammbar
35350412	25 qmm
35350413	35 qmm
35350414	50 qmm
35350415	70 qmm
35350416	95 qmm
35350417	120 qmm

Artikel-Nr.	Schweißplatzausrüstung bestehend aus: 5 m Massekabel, 5 m Elektrodenkabel, 1 St. Schlackenhammer, 1 St. Drahtbürste, 1 St. Schweißschild
35350812	25 qmm
35350813	35 qmm
35350815	50 qmm

Artikel-Nr.	Masse-Schweißkabel komplett montiert, 5 m lang
35350703	25 qmm
35350704	35 qmm
35350705	50 qmm
35350706	70 qmm
35350707	95 qmm

Artikel-Nr.	Eletroden-Schweißkabel komplett montiert, 5 m lang
35350713	25 qmm
35350714	35 qmm
35350715	50 qmm
35350716	70 qmm

Artikel-Nr.	Verlängerungs-Schweißkabel komplett montiert, 10 m lang
35350717	25 qmm
35350718	35 qmm
35350719	50 qmm
35350720	70 qmm

Kabelkupplung für Schweißkabel

		Artikel-Nr.
10-16 qmm	9 mm Buchse	35350425
16-35 qmm	13 mm Buchse	35350426
35-50 qmm	13 mm Buchse	35350427
70-95 qmm	13 mm Buchse	35350428

Kabelstecker für Schweißkabel

		Artikel-Nr.
10-16 qmm	9 mm Stecker	35350420
16-35 qmm	13 mm Stecker	35350421
35-50 qmm	13 mm Stecker	35350422
70-95 qmm	13 mm Stecker	35350423

Einbaubuchse für Kabelstecker

		Artikel-Nr.
10-25 qmm	9 mm Buchse	35350429
16-35 qmm	13 mm Buchse	35350430
35-50 qmm	13 mm Buchse	35350431
50-70 qmm	13 mm Buchse	35350432
70-95 qmm	13 mm Buchse	35350433

Klemmhülsen

		Artikel-Nr.
10-25 qmm	9 mm Stecker + Buchse	35350440
16-35 qmm	13 mm Stecker + Buchse	35350441
35-50 qmm	13 mm Stecker + Buchse	35350442
50-70 qmm	13 mm Stecker + Buchse	35350443
70-90 qmm	13 mm Stecker + Buchse	35350444

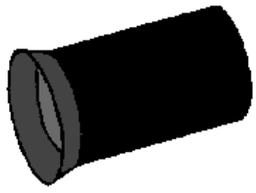

Klemmschrauben

	Artikel-Nr.
M 8	35350445
M 10	35350446
M 12	35350447

Tel. 08207/90050 Fax 08207/90052 E-mail: STO_ME@t-online.de

Artikel-Nr.	Rohr-Quetsch-Kabelschuhe
35350451	16 qmm
35350452	25 qmm
35350453	35 qmm
35350454	50 qmm
35350455	70 qmm
35350456	95 qmm

Artikel-Nr.	Schrauben-Kabelschuhe
35350461	16 qmm
35350462	25 qmm
35350463	35 qmm
35350464	50 qmm
35350465	70 qmm
35350466	95 qmm

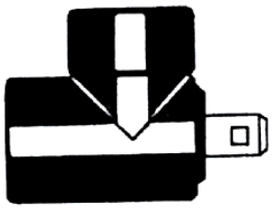

Artikel-Nr.	Kabelabzweig-Buchse für Schweißkabel
35350424	bis 500 Ampere

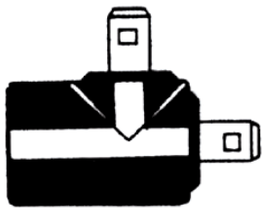

Artikel-Nr.	Kabelabzweig-Stecker für Schweißkabel
35350429	bis 500 Ampere

Artikel-Nr.	CEE-Netz-Stecker DIN 49462, 5-polig
35350480	16 Ampere
35350481	32 Ampere
35350482	63 Ampere

Gehrungsschweißzwingen
aus Temperguß,

	Artikel-Nr.
für Spannweite 50 mm, Gewicht 1,4 kg	06702210
für Spannweite 100 mm, Gewicht 2,6 kg	06702211

Winkelspanner
Backenhöhe 35 mm

	Artikel-Nr.
Spannweite 2 x 80 mm	06702213

Werkstückhalter

	Artikel-Nr.
mit 1 Ringmagneten für Winkel 30 °, 45°, 60°, 75° und 90 °	35350140

Werkstückhalter

mit 2 Ringmagneten für Winkel 30 °, 45°, 60°, 75° und 90 °	35350141

Schweißerwinkel 90 °, fest

	Artikel-Nr.
Schenkellänge 145/145 mm Haltekraft 70 kg	06702215
Schenkellänge 260/175 mm Haltekraft 90 kg	06702216

verstellbarer Schweißerwinkel
mit prismenförmigen Polschuhen,
für Rund– und Flachmaterial

	Artikel-Nr.
Schenkellänge 180 mm Haltekraft 40 kg	06702218

Tel. 08207/90050 Fax 08207/90052 E-mail: STO_ME@t-online.de

Artikel-Nr.	Schweißelektrodentrockner
35700110	Typ 1, für 1 Paket Stabelektroden
35700120	Typ 2, für 2 Paket Stabelektroden
35700140	Typ 3, für 4 Paket Stabelektroden
	Weitere Größen auf Anfrage

Artikel-Nr.	MIG-MAG-Brennerhalter
06703110	komplett mit montiertem Magnetfuß

Artikel-Nr.	WIG-TIG-Brennerhalter
06703115	komplett mit montiertem Magnetfuß

Artikel-Nr.	Autogen-Löttisch
	Rohr-Winkelkonstruktion, 1/2 Rost aus Flachstahl, 1/2 Schamottsteine, stationär
35355040	Arbeitsflächengröße 760 mm lang, 550 mm tief

Artikel-Nr.	Schweißer-Arbeitstisch
	aus kräftigem Winkelstahlgestell, mit aufgeschweißter 10 mm starker, unbehandelter Stahlblechplatte, mit Schublade und Stahlblechzwischenboden
35355010	Arbeitsflächengröße 1000 mm lang, 750 mm tief

Tel. 08207/90050 Fax 08207/90052 E-mail: STO_ME@t-online.de

In Serie produzieren

Siegmund

So haben Sie ihre Vorrichtung schnell und präzise im Griff!

1

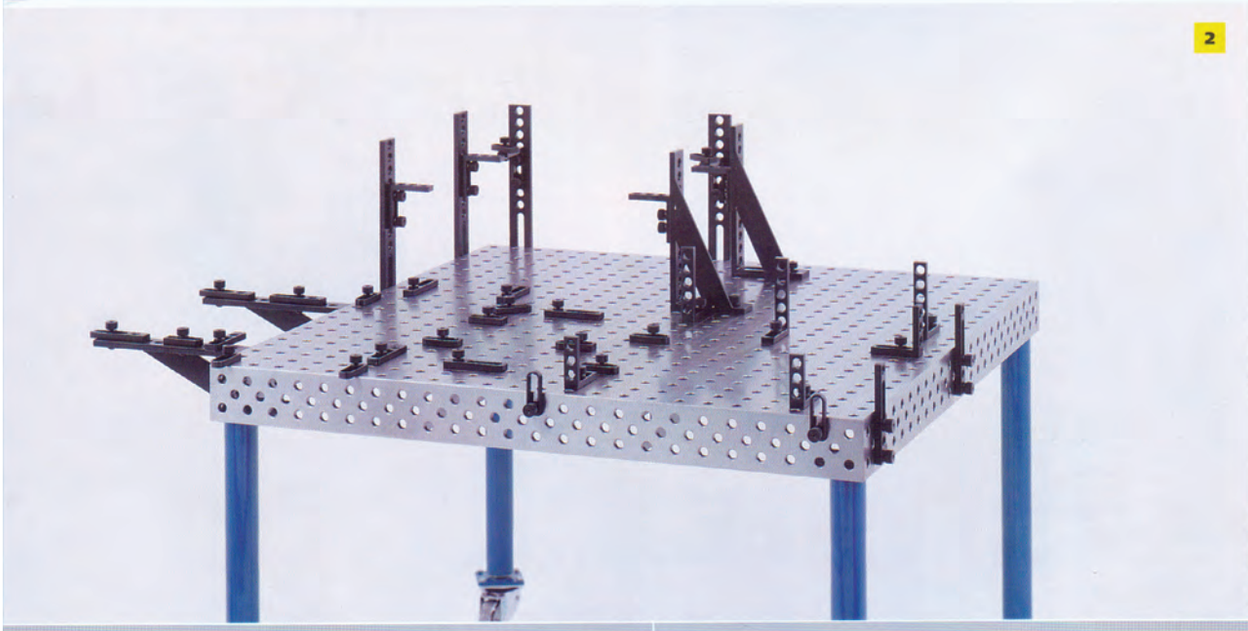

2

1

Prototyp oder ein Teil aus vorausgegangener Serie auf den Tisch legen und Anschläge mit gewünschtem Spiel am Bauteil positionieren oder nach Zeichnung Prototyp mit S4-System herstellen.

2

Muster entfernen und fertig ist die Vorrichtung (Zeit ca. 10 Min). Evtl. durch Foto Vorrichtung dokumentieren. Vorrichtung und Tisch mit S4-Antihaft einsprühen! (darf antrocknen)

www.schweisstische.com

Tel. 08207/90050 Fax 08207/90052 E-mail: STO_ME@t-online.de

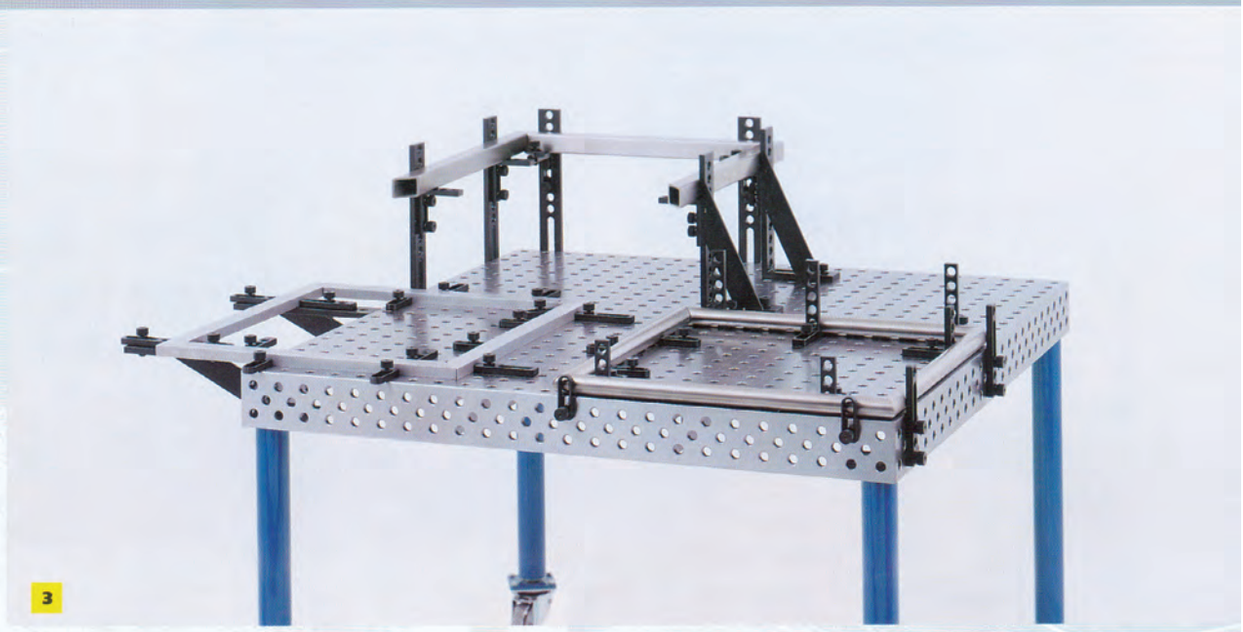

3

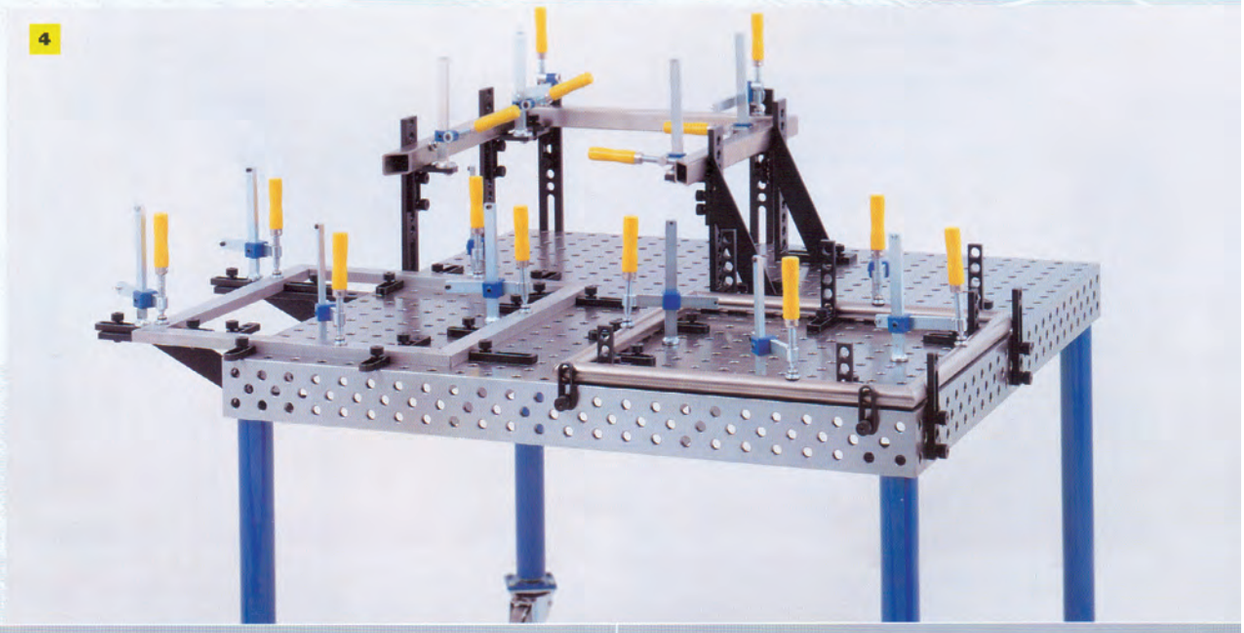

4

3

Zugeschnittene Teile einlegen. Bei Bedarf Teile mit Präzisionsmaterial unterlegen, um beim Schweißen Abstand vom Tisch zu haben. Teile, die mit S4-Antihaft eingesprüht werden, müssen vor dem Lackieren gereinigt werden.

4

Spannen, heften und herausnehmen (eventuell Teil gespannt fertigschweißen) und nächste Teile einlegen.

Tel. 08207/90050 Fax 08207/90052 E-mail: STO_ME@t-online.de

Orginal „FIX“ CO^2 Spezialzange
zum Reinigen der Schutzgasdüse,
zum Beschneiden des Schweißdrahtes,
zum Abziehen der Gasdüse,
zum Lösen oder Festziehen der Stromdüse

Artikel-Nr.

35353110

Spezialzange zur Düsenreinigung
stabile Ausführung, vielseitig einsetzbar
mit 7 verschiedenen Funktionen

35353111

Magnet-Haftthermometer
Gehäuse-Durchmesser 78 mm

Artikel-Nr.

Meßbereich 0-50 ° C **35153103**
Meßbereich 0-200 ° C **35153104**

Meßbereich 0-300 ° C **35153105**
Meßbereich 0-600 ° C **35153106**

Schweißnahtlehre

Artikel-Nr.

aus Aluminium **35153100**

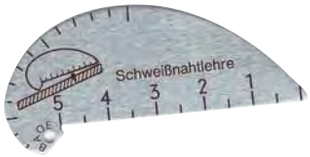

Präzisions-Schweißnahtlehre
Zum Messen der Flachschweißnähte und
Schweißnähte in Ecken **35153107**

Schweißnahtlehre
fächerartig, mit 12 Blatt zum Messen
der Schweißnaht,
an rechtwinklig geschweißten Ecken 3-12 mm

Artikel-Nr.

35153102

Schweißnahtlehre
zur einfachen und schnellen Kontrolle
der Schweißnahtabmessung,
im Lederetui

Artikel-Nr.

35153101

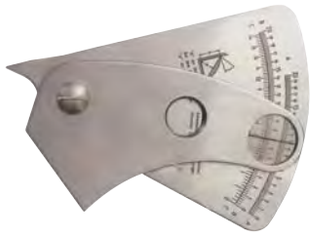

Tel. 08207/90050 Fax 08207/90052 E-mail: STO_ME@t-online.de

Artikel-Nr.	Hitzeschutzplanen
	ca. 1,5 mm dick, bis 600 ° C,
	Bahnbreite 1000 mm,
35402110	Fertiggröße: 1000 x 1000
35402112	1000 x 2000
35402114	1000 x 3000
35402116	1000 x 5000
	Auch Rollen à 50 m lieferbar

Artikel-Nr.	Hitzeschutzplanen
	ca. 2 mm dick, bis 1250 ° C,
	Bahnbreite 1000 mm,
35402130	Fertiggröße: 1000 x 1000
35402132	1000 x 2000
35402134	1000 x 3000
35402136	1000 x 5000
	Auch Rollen à 50 m lieferbar

Artikel-Nr.	Hitzeblocker-Isolierpaste
	asbestfrei,
	Verhindert das Weiterleiten von Schweiß– und Löthitze im Metall,
	bis 4000 ° C
35402210	1 kg Eimer
35402211	2,5 kg Eimer
35402212	5 kg Eimer

Artikel-Nr.	Feuerlöschdecke
	nach DIN 14155,
	Format 1600 x 2000 mm,
	Glasgewebe,
35402310	in roter PVC-Tasche mit Kennung (Löschdecke)

Artikel-Nr.	Schweißerkissen
35402370	aus Spaltleder Größe 500 x 500 x 50 mm
35402372	aus Narbenleder Größe 500 x 500 x 50 mm

1-teilige Stellwand
ohne Rollen,
komplett mit 2 Vorhängen je 1300 mm breit
und 1800 mm hoch

	Artikel-Nr.
Vorhang dunkelgrün	35401169
Vorhang orange	35401170

3-teilige Stellwand
ohne Rollen,
mit 2 Schwenkarmen mit je 1000 mm Breite
komplett mit 4 Vorhängen je 1300 mm breit
und 1800 mm hoch

	Artikel-Nr.
Vorhang dunkelgrün	35401171
Vorhang orange	35401172

1-teilige Stellwand
wie oben,
jedoch mit 4 Rollen fahrbar, davon 2 mit Bremse

	Artikel-Nr.
Vorhang dunkelgrün	35401173
Vorhang orange	35401174

3-teilige Stellwand
wie oben,
jedoch mit 4 Rollen fahrbar, davon 2 mit Bremse

	Artikel-Nr.
Vorhang dunkelgrün	35401175
Vorhang orange	35401176

3-teilige Stellwand
mit Lamellen, fahrbar,
mit 2 Schwenkarmen mit je 800 mm Breite,
Gesamtbreite 3700 mm

	Artikel-Nr.
Vorhang dunkelgrün	35401179
Vorhang orange	35401180

Artikel-Nr.	Schweißervorhang nach DIN 53906, aus olivgrünem Baumwollsegeltuch, funkensicher, schwer entflammbar, komplett gesäumt, Ringe Durchmesser 40 mm
35401181	Höhe 1800 mm x Breite 1500 mm
35401182	Höhe 2000 mm x Breite 1500 mm

Artikel-Nr.	Arbeitsschirm Bezug aus Baumwollgewebe, wasserabweisend
35400220	Durchmesser 2000 mm
35400225	Durchmesser 2500 mm

Artikel-Nr.	Kabellötzelte-Arbeitszelte Zelthaut aus PVC– beschichtetem Polyestergewebe schwer entflammbar
35400250	L 2000 mm x B 2000 mm x H 2000 mm
35400252	L 2500 mm x B 2500 mm x H 1900 mm
35400254	L 3000 mm x B 2500 mm x H 1900 mm

Artikel-Nr.	EAR-Gehörschutzstöpsel aus schallabsorbierendem PU-Schaum, hygienisch verpackt, 1 Paar pro Packung
35400640	Taschenpackung 5 Paar
35400642	Verteilerbox 250 Paar
35400644	5 Paar x 50 Päckchen

Artikel-Nr.	Kapsel-Gehörschützer BILSOM leichter und sehr komfortabler Kapselgehörschutz mit besonders flacher Muschel und viel Platz für die Ohren,
35400655	Gewicht: 170 g leicht

Tel. 08207/90050 Fax 08207/90052 E-mail: STO_ME@t-online.de

Kapsel-Gehörschützer BILSOM
zusammenfaltbarer Schützer mit extrem breiten und flachen Kopfbügel, flache Muschel, ausgezeichnete Dämmwerte, geringes Gewicht

Artikel-Nr.
35400653

Gehörschützer
mit zusammenklappbarem und längenverstellbarem Bügel,
mit wiederverwendbaren, austauschbaren Stöpsel

Artikel-Nr.
35400650

Ersatzstöpsel
35400651

komfortabler Gehörschützer
aus hochwertigem, leichtem Material,
mit zusätzlicher Kordel,
mit wiederverwendbaren, waschbaren Stöpsel

Artikel-Nr.
35400657

Ersatzstöpsel
35400658

Einwegmasken FFP 2 S mit Klimaventil
gegen feste Aerosole von mindergiftigen Stäuben und gegen Rauchgase im Umgang mit Hartholz, Glasfaser, Metallbearbeitung und Schweißarbeiten

Artikel-Nr.

Einsatz bis 10-fach MAK
35400610

Einwegmasken FFP 2 S
Zur Benutzung gegen feste Aerosole von Stäuben und Rauchen im Umgang mit Schwermetall

Artikel-Nr.

Einsatz bis 30-fach MAK
35400620

Tel. 08207/90050 Fax 08207/90052 E-mail: STO_ME@t-online.de

Artikel-Nr.	Flaschendruckminderer-Sauerstoff
35110901	einstufig 0-10 bar
	Flaschendruck 200 bar

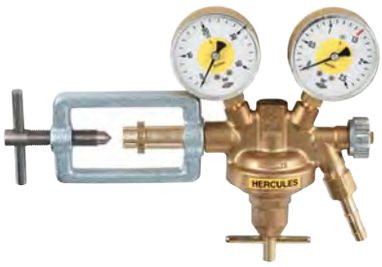

Artikel-Nr.	Flaschendruckminderer-Acetylen
35110980	einstufig 0-1,5 bar
	Flaschenanschluß Bügel

Artikel-Nr.	Flaschendruckminderer-Argon/Corgon
35110990	einstufig 0-30 l/min
	Flaschenanschluß W 21, 8 x 1/14“

Artikel-Nr.	Flaschendruckminderer-Stickstoff
35110910	einstufig 0-10 bar
35110930	einstufig 0-20 bar
35110920	einstufig 0-50 bar
	Flaschenanschluß W 24, 32 x 1/14“

Artikel-Nr.	Flaschendruckminderer-Propan
35110960	einstufig 0-3,5 bar
	Flaschenanschluß W 21, 8 x 1/4“ links

Tel. 08207/90050 Fax 08207/90052 E-mail: STO_ME@t-online.de

Flaschendruckminderer-Formiergas

einstufig 0-30 l/min

Flaschenanschluß W 21, 8 x 1/14“ links

Artikel-Nr.

35110940

Flaschendruckminderer-Argon/Corgon mit Flowmeter

Eichung 0-32 l/min

Flaschenanschluß W 21, 8 x 1/14“

Artikel-Nr.

35111110

Flaschendruckminderer-Formiergas mit Flowmeter

Eichung 0-28 l/min

Flaschenanschluß W 21, 8 x 1/14“ links

Artikel-Nr.

35111112

Mitteldruckregler für Flüssiggasflaschen

für 11 kg und 33 kg Flaschen
mit Manometer
bis 4 bar einstellbar

Artikel-Nr.

35157034

Mitteldruck-Sicherheitsregler
nach DIN 4811,
mit integrierter Leckgas-Prüfeinstellung und
integrierter Schlauchbruchsicherung

Ausgang bis 1,5 bar

Artikel-Nr.

35157036

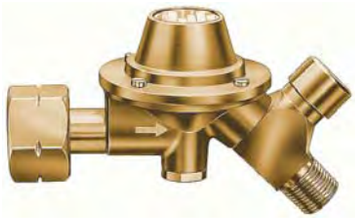

Artikel-Nr.	Ersatz-Manometer-Acetylen nach DIN 8549
35300303	Flascheninhaltsmanometer 0-40 bar
35300304	Arbeitsmanometer 0-1,5 bar

Artikel-Nr.	Ersatz-Manometer-Sauerstoff
35300301	Flascheninhaltsmanometer 0-200 bar
35300302	Arbeitsmanometer 0-10 bar

Artikel-Nr.	Ersatz-Manometer-Argon/Corgon
35300305	Flascheninhaltsmanometer 0-200 bar
35300306	Arbeitsmanometer 0-30 l/min

Artikel-Nr.	Dichtung zum Flaschenanschluß
35300332	Acetylen/Gummi-Dichtung
35300330	Sauerstoff/Teflondichtung
35300331	Argon/Corgon/Teflondichtung
35300320	Ersatz-Manometer/Alu-Dichtung

Artikel-Nr.	Manometer-Schutzkappen nach DIN 8549
35300310	mit Explosionsöffnung geschlitzt

Schutzbügel für Druckminderer

		Artikel-Nr.
Sauerstoff	blau	35300315
Acetylen	gelb	35300316
Argon/Corgon	grau	35300314

Bitte Druckminderer-Typ angeben

Doppelabzweigventil

mit Muttern und Tüllen

			Artikel-Nr.
1/4“	rechts	für Sauerstoff	35100120
3/8“	links	für Acetylen	35100121
1/4“	rechts	für Argon/Corgon	35100120

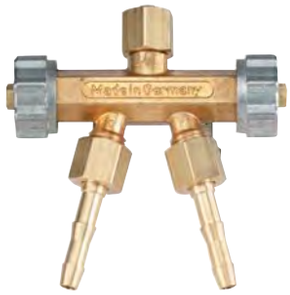

Umfüllbogen

	Artikel-Nr.
für Sauerstoff	35156310
für Argon/Corgon	35156320
für Stickstoff	35156330
für Druckluft	35156340

Gassparventil für Argon/Corgon

	Artikel-Nr.
Gasersparnis bis ca. 50 % durch Verhinderung des Überdrucks	35150900

Gastester für Argon/Corgon

	Artikel-Nr.
für die genaue Dosierung der Gasmenge am Brennerkopf	35150901

Tel. 08207/90050 Fax 08207/90052 E-mail: STO_ME@t-online.de

Artikel-Nr.

35152102

Kombi. Schweiß- und Schneidgerät
für Sauerstoff-Acetylen, Kaliber 17
bestehend aus: Handgriff, Brennerschlüssel, Brennerwagen, Flügelhebel-Schneideinsatz, Rundführung, Schweißeinsätze

zum Schweißen von 1-9 mm
zum Schneiden von 3-50 mm

Artikel-Nr.

35152103

Kombi. Schweiß- und Schneidgerät
für Sauerstoff-Acetylen, Kaliber 17
bestehend aus: Handgriff, Brennerschlüssel, Brennerwagen, Flügelhebel-Schneideinsatz, Rundführung, Schweißeinsätze

zum Schweißen von 0,5-14 mm
zum Schneiden von 3-100 mm

Artikel-Nr.

35152104

Kombi. Schweiß- und Schneidgerät
für Sauerstoff-Acetylen, Kaliber 17
bestehend aus: wie oben, jedoch mit Federhebel-Schneideinsatz, Schweißeinsätze

zum Schweißen von 0,5-30 mm

zum Schneiden von 3-100 mm

Artikel-Nr.

35152105

Kombi. Schweiß- und Schneidgerät
für Sauerstoff-Acetylen, Kaliber 20,
für hohe thermische Beanspruchung,
mit Handrad-Schneideinsatz

zum Schweißen von 0,5-14 mm

zum Schneiden von 3-100 mm

Artikel-Nr.

35152106

Kombi. Schweiß- und Schneidgerät
für Sauerstoff-Acetylen, Kaliber 20,
für hohe thermische Beanspruchung,
mit Handrad-Schneideinsatz

zum Schweißen von 0,5-30 mm

zum Schneiden von 3-100 mm

Fabrikat bitte mit angeben zB. Zinser, EWO, Kayser, Harris

Handgriff mit Anschlußmutter

	Artikel-Nr.
Kaliber 17	35152213
Kaliber 20	35152241

Schneideinsatz Flügelhebel

	Artikel-Nr.
für Ringdüsen Kaliber 17	35152116
für Ringdüsen Kaliber 20	35152141

Schneideinsatz Federhebel

	Artikel-Nr.
für Ringdüsen Kaliber 17	35152112
für Ringdüsen Kaliber 20	35152131

Schweißeinsätze Kaliber 17 oder 20

		Artikel-Nr.
Gr. 1	0,5-1 mm	35152342
Gr. 2	1-2 mm	35152343
Gr. 3	2-4 mm	35152344
Gr. 4	4-6 mm	35152345
Gr. 5	6-9 mm	35152346
Gr. 6	9-14 mm	35152347
Gr. 7	14-20 mm	35152348
Gr. 8	20-30 mm	35152349

Anwärmbrenner mit Brausekopf K 17 o. K 20

		Artikel-Nr.
Gr. 7	14 - 20 mm	35152911
Gr. 8	20 - 30 mm	35152912

Rohrschweißeinsätze Kaliber 17 oder 20

		Artikel-Nr.
Gr. 1	1-2 mm	35152913
Gr. 2	2-4 mm	35152914

Fabrikat bitte mit angeben zB. Zinser, EWO, Kayser, Harris

Tel. 08207/90050 Fax 08207/90052 E-mail: STO_ME@t-online.de

Artikel-Nr.	Kupferspitzen
35152459	Gr. 1
35152460	Gr. 2
35152461	Gr. 3
35152462	Gr. 4
35152463	Gr. 5
35152464	Gr. 6
35152465	Gr. 7
35152466	Gr. 8

Artikel-Nr.	Schneiddüsen/Ringdüsen	
35152740	S 0	3- 12 mm
35152741	S 1	12- 25 mm
35152742	S 2	25- 50 mm
35152743	S 3	50-100 mm
35152744	S 4	100-200 mm

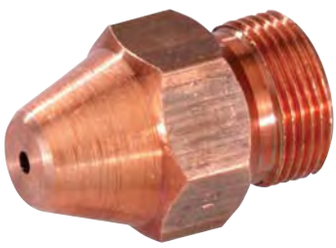

Artikel-Nr.	Heizdüsen	
35152808	H 1	3-100 mm
35152809	H 2	100-300 mm

Artikel-Nr.	Gassparer für Acetylen oder Propan
71600140	Acetylen
71600139	Propan

Artikel-Nr.	Düsenreinigungsnadel
35302071	für Autogenbrenner

Fabrikat bitte mit angeben zB. Zinser, EWO, Kayser, Harris

Tel. 08207/90050 Fax 08207/90052 E-mail: STO_ME@t-online.de

Hart- und Weichlötgarnitur
bestehend aus:

Handgriff, Lötkolbenaufsatz, Kleindruckregler, Weichlöteinsatz, Hartlöteinsatz, HD-Schlauch, Gasanzünder und Brennerschlüssel

Artikel-Nr.

35157116

Kunststoffhandgriff
geeignet zum Hart– und Weichlöten

Anschluß für Einsätze M 14 x 1

Artikel-Nr.

35157221

Hartlöteinsätze M 14 x 1

	Artikel-Nr.
für Kupferrohre bis ca. 12 qmm	35157511
für Kupferrohre bis ca. 18 qmm	35157513
für Kupferrohre bis ca. 22 qmm	35157515

Weichlöteinsätze M 14 x 1

		Artikel-Nr.
Größe 1	Bohrung Durchmesser 3 mm	35157501
Größe 2	Bohrung Durchmesser 5 mm	35157503
Größe 3	Bohrung Durchmesser 7 mm	35157505

Hochleistungsbrenner-Set
bestehend aus:

Druckminderer, Handgriff, Verbindungsrohr, Brennerkopf und HD-Schlauch

Artikel-Nr.

35157580

Tel. 08207/90050 Fax 08207/90052 E-mail: STO_ME@t-online.de

Artikel-Nr.	Autogenschlauch-Acetylen (nach EN 559) in Ringen á 40 m, rot oder pro Meter	
35300106	innen 4 x 3,5 mm,	außen 11 mm
35300087	innen 6 x 3,5 mm,	außen 13 mm
35300102	innen 9 x 3,5 mm,	außen 16 mm

Artikel-Nr.	Autogenschlauch-Sauerstoff (nach EN 559) in Ringen à 40 m, blau oder pro Meter	
35300101	innen 4 x 3,5 mm,	außen 11 mm
35300096	innen 6 x 3,5 mm,	außen 13 mm
35300103	innen 6 x 5,0 mm,	außen 16 mm

Artikel-Nr.	Zwillings-Autogenschlauch, vulkanisiert (nach EN 559)	
35300108	Acetylen: innen 4 x 3,5 mm, Sauerstoff: innen 4 x 3,5 mm,	außen 11 mm außen 11 mm
35300100	Acetylen: innen 6 x 3,5 mm, Sauerstoff: innen 6 x 3,5 mm,	außen 13 mm außen 13 mm
35300107	Acetylen: innen 9 x 3,5 mm, Sauerstoff: innen 6 x 5,0 mm,	außen 16 mm außen 16 mm

Artikel-Nr.	Autogenschlauchgarnitur (nach EN 559) komplett montiert mit je 1 Schelle/ pro Meter	
35300050	Länge:	5 m
35300051	Länge:	10 m
35300052	Länge:	15 m
35300053	Länge:	20 m

Artikel-Nr.	Zwillings-Autogenschlauch, vulkanisiert (EN599) komplett montiert	
35300040	Länge:	5 m
35300041	Länge:	10 m
35300042	Länge:	15 m
35300043	Länge:	20 m

Propan/Butan-Gasschläuche in Meter

			Artikel-Nr.
Propan/Butan 6,3 x 3,5 mm	Druckklasse	6	35300110
Propan/Butan 9,0 x 3,5 mm	Druckklasse	6	35300079
Propan/Butan 6,3 x 5,0 mm	Druckklasse	30	35300075

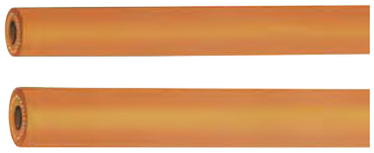

Propanschlauch 6 x 3,5 mm

komplett montiert mit Überwurfmutter 3/8“ links

	Artikel-Nr.
5 m lang	35300030
10 m lang	35300031
15 m lang	35300032

Doppelschlauchklemmen

aus Kunststoff

	Artikel-Nr.
11 x 11 mm	35300517
13 x 13 mm	35300518
16 x 16 mm	35300519

Doppelschlauchklemmen

aus Leichtmetall

	Artikel-Nr.
11 x 11 mm	35300137
13 x 13 mm	35300134
16 x 16 mm	35300135

Doppelschlauchklemmen

aus Stahlblech, verzinkt

	Artikel-Nr.
13 x 13 mm	35300510
16 x 16 mm	35300511

Tel. 08207/90050 Fax 08207/90052 E-mail: STO_ME@t-online.de

Artikel-Nr.	Schlauchklemmen, Stahl, verzinkt
35300570	8-16 mm
35300571	12-20 mm
35300572	16-25 mm
35300573	20-32 mm
35300574	25-40 mm

Artikel-Nr.	Rex-Hutbinder
35300540	Größe 0 = 9-12 mm
35300541	Größe 1 = 12-21 mm
35300542	Größe 2 = 21-35 mm

Artikel-Nr.	1-Ohr Schlauchklemmen mit Innenring
35300530	6,3- 7,5 mm
35300531	7,0- 8,5 mm
35300532	7,5- 9,0 mm
35300533	8,5-10,0 mm
35300534	11,3-13,3 mm

Artikel-Nr.	Wandschlauchhalter aus Aluminium universell verwendbar für Schläuche und Kabel
35300850	Breite ca. 348 mm Ausladung ca. 144 mm

Artikel-Nr.	Schlauchaufroller incl. Acetylen- und Sauerstoffschlauch mit Federzug und Aretierungsmöglichkeit. Für Wand-, Decken- und Bodenbefestigung.
35300810	10 m Schlauch
35300815	15 m Schlauch
35300820	25 m Schlauch

Tel. 08207/90050 Fax 08207/90052 E-mail: STO_ME@t-online.de

Gasanzünder Piezo

mit Wandhalterung

Artikel-Nr.

35300138

Gasanzünder Pistolenform

Artikel-Nr.
35300139

Hauben-Gasanzünder

Artikel-Nr.
35300133

Walzenfeile-Gasanzünder

Artikel-Nr.
35300140

Ersatzzündsteine

	Artikel-Nr.
Zündsteine 2,6 x 5 mm, Pistole	35300142
Zündsteine 3,0 x 20 mm, Walze	35300141
Zündsteine für Haubengasanzünder	35300146

Tel. 08207/90050 Fax 08207/90052 E-mail: STO_ME@t-online.de

Artikel-Nr.	Messer Griesheim Griffstück, Typ Star 2210
71605321	Monoblockventile nebeneinander angebracht, für die Ein-Hand-Bedienung

Artikel-Nr.	Messer Griesheim Griffstück, Typ Star 1210
71605323	Monoblockventile im 90 ° Winkel angebracht

Artikel-Nr.	Schweißeinsätze Messer Griesheim, Typ 210-A
71601622	1- 2 mm
71601623	2- 4 mm
71601624	4- 6 mm
71601625	6- 9 mm
71601626	9-14 mm
71601627	14-20 mm
71601628	20-30 mm

Artikel-Nr.	Löt– und Wärmeinsätze Messer Griesheim, Typ FB-A mit Mehrlochdüse für Acetylen
	besonders Geräuscharm
71600757	Größe 7
71600758	Größe 8
71600759	Größe 9

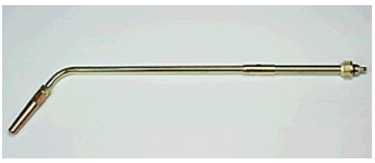

Artikel-Nr.	Löt– und Wärmeinsätze Messer Griesheim, Typ Z-A mit Einlochdüse für Acetylen
	zum punktförmigen Löten und Wärmen
71600863	Größe 9
71600865	Größe 10

Löt– und Wärmeinsätze Messer Griesheim, Typ F-PMY mit Mehrlochdüse für Propan
zum flächenförmigen Löten und Wärmen

	Artikel-Nr.
Größe 8	71601254
Größe 10	71601255
Größe 12	71601256

Löt– und Wärmeinsätze Messer Griesheim, Typ Z-PMY mit Einlochdüse für Propan
zum punktförmigen Löten und Wärmen

	Artikel-Nr.
Größe 6	71601926
Größe 8	71601951
Größe 10	71601952
Größe 12	71601953

Flammrichtbrenner Messer Griesheim
umschaltbar auf 3/2 Flammen

	Artikel-Nr.
mit Düsen 2-4 mm	71601760
mit Düsen 4-6 mm	71601761

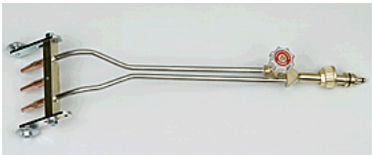

Flammstrahleinsatz Messer Griesheim

	Artikel-Nr.
für Acetylen 50 mm	71600520
für Acetylen 100 mm	71600521
für Acetylen 150 mm	71600522
für Propan 100 mm	71600524
für Propan 150 mm	71600525

Schneideinsatz mit Federhebel Messer Griesheim
für AR und AR-S Schneiddüsen

		Artikel-Nr.
Typ 1730	Sauerstoff/Acetylen	71605137
Typ 1730-PMY	Sauerstoff/Propan	71605294

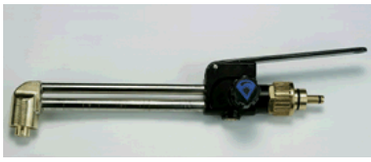

Artikel-Nr.	Schneideinsatz Messer Griesheim, mit Federhebel und Blockdüsen
71605288	Typ 2730
	Schneideinsatz Star, mit Handrad-Schneid-Sauerstoffventil und Blockdüsen
71605292	Typ 2230

Artikel-Nr.	Schneideinsatz Messer Griesheim, mit Federhebel
71605165	Dreirohrbrenner, gasemischende Düsen für Acetylen-Sauerstoff oder Propan-Sauerstoff
71605286	Kreisschneideinsatz Star

Artikel-Nr.	Schneiddüse, Typ A-R, Messer Griesheim	
54002710	3- 10 mm	
54002720	10- 25 mm	
54002730	25- 40 mm	
54002740	40- 60 mm	
54002750	60-100 mm	
54002760	100-200 mm	
54002780	Heizdüse A-R	3-100 mm

Artikel-Nr.	Schneiddüse, Typ A-RS, Messer Griesheim	
66617102	3- 10 mm	
66617103	10- 25 mm	
66617104	25- 40 mm	
66617105	40- 60 mm	
66617106	60-100 mm	
66617107	100-200 mm	
66617115	Heizdüse A-RS	3-100 mm

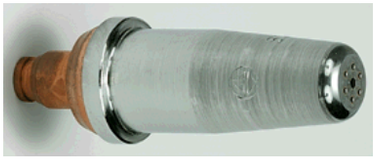

Artikel-Nr.	Schneiddüse, Typ A-B, Messer Griesheim
54001312	3- 10 mm
54001322	10- 25 mm
54001300	25- 40 mm
54001332	40- 60 mm
54001342	60-100 mm
54001352	100-200 mm

Gasemischende Schneiddüsen, Typ Vadura 8317 A-GN	Artikel-Nr.
3- 10 mm	71616001
10- 25 mm	71616002
25- 40 mm	71616003
40- 60 mm	71616004
60-100 mm	71616005
100-200 mm	71616006

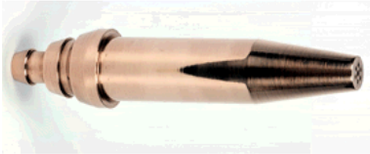

Gasemischende Schneiddüsen, Typ Gricut 8281-PMY	Artikel-Nr.
3- 10 mm	71616038
10- 25 mm	71616039
25- 40 mm	71616040
40- 60 mm	71616041
60-100 mm	71616042
100-200 mm	71616043

Heizkappe Gricut 8281-PM	Artikel-Nr.
3-100 mm	71615988
100-300 mm	71615989

Fugenhobeldüse für Acetylen Typ FAG gerade	Artikel-Nr.
Größe 1	54007270
Größe 2	54007280
Größe 3	54007290

Fugenhobeldüse für Acetylen Typ FAG gebogen	Artikel-Nr.
Größe 1	54007070
Größe 2	54007080
Größe 3	54007090

Tel. 08207/90050 Fax 08207/90052 E-mail: STO_ME@t-online.de

Artikel-Nr.	Handschneidbrenner Starcut für Propan/Sauerstoff oder Acetylen/Sauerstoff geeignet für gasemischende Düsen
71605463	Baulänge: 500 mm

Artikel-Nr.	Handschneidbrenner Starcut für Propan/Sauerstoff oder Acetylen/Sauerstoff geeignet für gasemischende Düsen
71605472	Baulänge: 1000 mm

Artikel-Nr.	Handschneidbrenner Starcut zum Fugenhobeln für Propan/Sauerstoff oder Acetylen/Sauerstoff geeignet für gasemischende Düsen
71605464	Baulänge: 500 mm

Artikel-Nr.	Griffstück Messer Griesheim, Supertherm
71601818	Großleistungshandgriff für leistungsstarke Einsätze beim Erwärmen von dickwandigen Werkstücken

Artikel-Nr.	Wärmeinsatz, Supertherm, für Acetylen
71602090	Größe 9 Mehrflammwärmeinsatz
71602091	Größe 11 Mehrflammwärmeinsatz
	Wärmeinsatz, Supertherm, für Propan
71602100	Größe 12 Mehrflammwärmeinsatz
71602101	Größe 14 Mehrflammwärmeinsatz

Explosionsschutzsicherungen
für Einzelflaschen am Druckminderer

	Artikel-Nr.
G 3/8“ LH, Brenngas	35300750
G 1/4“ RH, Sauerstoff	35300751
G 3/8“ RH, Sauerstoff	35300752

Explosionsschutzsicherungen
für Einzelflaschen am Druckminderer mit Tülle
zum direkten Schlauchanschluß

	Artikel-Nr.
6,3 mm Tülle G 3/8“ LH Brenngas	35300760
8,0 mm Tülle G 3/8“ LH Brenngas	35300762
6,3 mm Tülle G 1/4“ RH Sauerstoff	35300761
8,0 mm Tülle G 3/8“ RH Sauerstoff	35300763

Explosionsschutzsicherungen
für Einzelflaschen mit Kupplung

	Artikel-Nr.
G 3/8“ LH Brenngas	35300772
G 1/4“ RH Sauerstoff	35300773
G 3/8“ RH Sauerstoff	35300774

Explosionsschutzsicherungen
am Handgriff

	Artikel-Nr.
G 3/8“ LH Brenngas	35300770
G 1/4“ RH Sauerstoff	35300771

Explosionsschutzsicherungen
am Handgriff mit direktem Schlauchanschluß

		Artikel-Nr.
G 3/8“ LH Brenngas,	Tülle 8 mm	35300775
G 1/4“ RH Sauerstoff,	Tülle 6,3 mm	35300776

Artikel-Nr.	Schnellkupplungen mit automatischer Gassperre, Typ NKG
35300640	G 3/8“ LH Brenngas
35300641	G 1/4“ RH Sauerstoff
35300642	G 3/8“ RH Sauerstoff

Artikel-Nr.	Schnellkupplungen mit automatischer Gassperre, Typ NKT
35300710	6,3 mm Tülle Brenngas
35300712	8,0 mm Tülle Brenngas
35300711	6,3 mm Tülle Sauerstoff
35300713	8,0 mm Tülle Sauerstoff

Artikel-Nr.	Schnellkupplungen mit automatischer Gassperre, Typ NKD
35300643	G 3/8“ LH Brenngas
35300644	G 1/4“ RH Sauerstoff
35300645	G 3/8“ RH Sauerstoff

Artikel-Nr.	Kupplungsstift mit Überwurfmutter passend für NKG
35300730	G 3/8“ LH Brenngas
35300731	G 1/4“ RH Sauerstoff
35300732	G 3/8“ RH Sauerstoff

Artikel-Nr.	Kupplungsstift für Schnellverschluß passend für NKT und NKD
35300740	6,3 mm Tülle Brenngas
35300741	8,0 mm Tülle Brenngas
35300742	6,3 mm Tülle Sauerstoff
35300743	8,0 mm Tülle Sauerstoff

Kupplungsstift mit Außengewinde passend für NKD	Artikel-Nr.
G 3/8“ LH Brenngas	35300630
G 1/4“ RH Sauerstoff	35300631
G 3/8“ RH Sauerstoff	35300632

Schlauchverbinder, Doppelschlauchtüllen	Artikel-Nr.
4 mm Tülle	35300946
6 mm Tülle	35300947
8 mm Tülle	35300948
9 mm Tülle	35300949

Überwurfmutter	Artikel-Nr.
G 1/4“ rechts	35300930
G 3/8“ rechts	35300932
G 1/4“ links	35300934
G 3/8“ links	35300936

Schlauchtüllen	Artikel-Nr.
1/4“ x 4 mm	35300900
1/4“ x 6 mm	35300901
1/4“ x 9 mm	35300902
3/8“ x 4 mm	35300910
3/8“ x 6 mm	35300911
3/8“ x 9 mm	35300912

Autogenschweißspiegel	Artikel-Nr.
mit Handgriff und Nirostaspiegel	35300143
mit Magnethalter und Nirostaspiegel	35300144
Ersatzgläser Nirosta	35300145

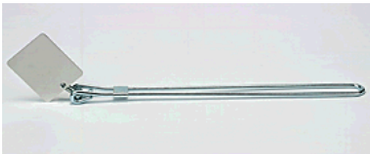

Tel. 08207/90050 Fax 08207/90052 E-mail: STO_ME@t-online.de

Artikel-Nr.	Stahlflaschenwagen zum Transport von Einzelflaschen mit Vollgummibereifung
35301101	für 10 l Flaschen
35301102	für 20 l Flaschen
35301103	für 50 l Flaschen

Artikel-Nr.	Stahlflaschenwagen für 2 Stahlflaschen mit Vollgummibereifung
35301132	2 x 10 l Flaschen
35301133	2 x 20 l Flaschen

Artikel-Nr.	Stahlflaschenwagen für 2 Stahlflaschen 40-50 Liter mit Luftbereifung
35302041	ohne Werkzeugkasten
35302042	mit Werkzeugkasten

Artikel-Nr.	Stahlflaschenwagen für 2 Stahlflaschen 40-50 Liter mit Luftbereifung und Abstellstütze
35301040	für Schrägstellung des Wagens

Artikel-Nr.	Stahlflaschenwagen für 2 Stahlflaschen 40-50 Liter
35301050	mit Luftbereifung und 3-Rad-Fahrwerk

Entnahmestellendruckminderer
mit Arbeitsmanometer

		Artikel-Nr.
Sauerstoff	0-10 bar	35151000
Argon/CO^2	0-28 l/min	35151100
Acetylen	0-1,5 bar	35151020
Propan	0-3,5 bar	35151010

Entnahmestellendruckminderer
mit Flowmeter

		Artikel-Nr.
Argon/CO^2	0,5- 7 l/min	35151080
Argon/CO^2	2,0-19 l/min	35151030
Argon/CO^2	2,0-30 l/min	35151050
Formiergas	2,0-20 l/min	35156110
Formiergas	6,0-50 l/min	35156120

Entnahmestellen-Konsole
kpl. mit Absperrventil

	Artikel-Nr.
Anschluß: G 3/8“ LH Brenngase	35156130
Anschluß: G 3/8“ RH nicht brennbare Gase	35156131

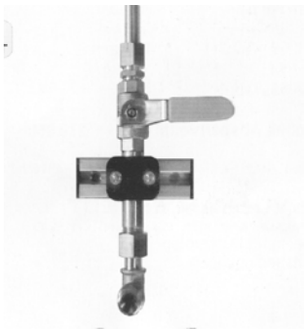

Entnahmestellen-Konsole
kpl. mit Absperrventil

	Artikel-Nr.
für 2 Entnahmestellen	35156140
für 3 Entnahmestellen	35156141

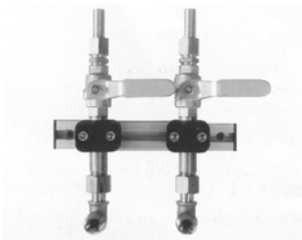

Bitte Gasart mitteilen!

Mehrfach-Verteiler
mit Absperrhahn

	Artikel-Nr.
für 2 Entnahmestellen	35156210
für 3 Entnahmestellen	35156212
für 4 Entnahmestellen	35156214
für 5 Entnahmestellen	35156216

Tel. 08207/90050 Fax 08207/90052 E-mail: STO_ME@t-online.de

Artikel-Nr.	**Farbeindringprüfsystem nach DIN 54152** Dieses System weist Oberflächenfehler und Risse in Form heller, roter Markierungen nach.
35351236	Reiniger: schnell flüchtig,enfernt Öle, Fette etc.
35351235	Rot: hochempfindliches Farbeindringmittel
35351237	Entwickler: gleichmäßiges Sprühbild
35351230	Kpl. Satz 3 Dosen

Artikel-Nr.	**Lecksuchspray** zum Auffinden undichter Stellen
35356236	Spraydose zu 400 ml
35356237	Karton à 12 Spraydosen

Artikel-Nr.	**Schweißerschutzspray silikonfrei** Treibgas Propan/Butan
35356220	Spraydose zu 400 ml
35356221	Karton à 12 Spraydosen

Artikel-Nr.	**Schweißerschutzspray silikonfrei**
35350366	10 Liter Kanister Verdünnbar 1:3

Artikel-Nr.	**Düsenschutzpaste silikonfrei** Langanhaltender Schutz gegen Schweißspritzer durch Eintauchen des Schweißbrenners
35350381	

Tel. 08207/90050 Fax 08207/90052 E-mail: STO_ME@t-online.de

Aluminium-Spray
zum Behandeln von Schnittstellen und Schweißnähten

	Artikel-Nr.
Spray-Dose 400 ml	35356214
Karton à 12 Spray-Dosen	35356215

Zink-Aluminium-Spray
zum Nachverzinken und Ausbessern von Schadstellen, schnelltrocknend

	Artikel-Nr.
Spray-Dose 400 ml	35356212
Karton à 12 Spray-Dosen	35356213

Zink-Spray
bietet dauerhaften Schutz vor Korrosion, gut haftend, elastisch und überlackierbar

	Artikel-Nr.
Spray-Dose 400 ml	35356210
Karton à 12 Spray-Dosen	35356211

Kupfer-Spray
wetterfester Kupferbelag zum Ausbessern von Dachrinnen, Fensterblechen und Fallrohren.

	Artikel-Nr.
Spray-Dose 400 ml	35356218
Karton à 12 Spray-Dosen	35356219

Edelstahl-Spray
bietet sehr guten Korrosionsschutz

	Artikel-Nr.
Spray-Dose 400 ml	35356216
Karton à 12 Spray-Dosen	35356217

Tel. 08207/90050 Fax 08207/90052 E-mail: STO_ME@t-online.de

Artikel-Nr. **Handsprühflasche 1 Liter**
35350355 für Trennmittel und Reiniger

Artikel-Nr. **Handsprühgerät**
manuell aufpumpbarer Behälter mit verstellbarer
35350356 Düse

Artikel-Nr. **Edelstahlbeizpaste zur Schweißnahtreinigung**
zum Entfernen von Anlauffarben,
Verzunderungen, sowie Fremdrost an
Edelstahl-Werkstoffen

35352285 Behälter à 2 kg

Artikel-Nr. **Edelstahlbeizpaste zur Schweißnahtreinigung**
zum Entfernen von Anlauffarben,
Verzunderungen, sowie Fremdrost an
Edelstahl-Werkstoffen

35352286 Kanister à 10 oder 12 kg

Artikel-Nr. **Neutralisationspaste**
die alkalische Lösung ist zum Neutralisieren von
sauren Beizprodukten

35352220 Behälter à 2 kg

Tel. 08207/90050 Fax 08207/90052 E-mail: STO_ME@t-online.de

Beizpinsel
Abbeizpinsel flach

	Artikel-Nr.
50 mm breit	35352303
70 mm breit	35352300
Heizkörperpinsel	35352302

Signier-Spray
zum schnellen Signieren auf allen Oberflächen
wasser– und wetterfest

	Artikel-Nr.
schwarz	35300975
gelb	35300976
rot	35300977
blau	35300978

Allzweckstift
Für alle Oberflächen von – 45° C bis + 120 ° C
12 St./Packung

	Artikel-Nr.
weiß	35300983
gelb	35300984
rot	35300985
blau	35300986

Tubenschreiber
Markierstift mit Kugelspitze
einfache und unverwischbare Markierung

	Artikel-Nr.
gelb	35300979
rot	35300980
schwarz	35300981
weiß	35300982

Ölsignierkreide
12 St./Packung

	Artikel-Nr.
weiß	35350295
gelb	35350296
rot	35350297
blau	35350298
grün	35350299

Artikel-Nr.	Halter für Signierkreide
35350300	

Artikel-Nr.	Specksteingriffel 10 mm x 10 mm x 100 mm
35350294	10 Stück/Packung
35350293	50 Stück/Packung

Artikel-Nr.	Themperaturanzeige-Stifte kpl. Satz mit 20 Stiften
35353240	von 52° C-427° C

Themperatur anzeigende Stifte mit kalibriertem Schmelzpunkt
schmilzt wenn Themperatur erreicht ist

Artikel-Nr.		Artikel-Nr.	
35353250	121° C	35353262	316° C
35353251	142° C	35353263	343° C
35353252	152° C	35353264	371° C
35353253	177° C	35353265	399° C
35353254	190° C	35353266	427° C
35353255	204° C	35353267	500° C
35353256	225° C	35353268	550° C
35353257	240° C	35353269	593° C
35353258	253° C	35353270	677° C
35353259	274° C	35353271	704° C
35353260	288° C	35353272	734° C
35353261	302° C	35353273	804° C

Reinigungsfilze
für Schutzgasschweißdraht

bestehend aus: 1 Klemme
und 10 Filzen

Artikel-Nr.
35353210

Reinigungsfilze
10 Stück/Packung

Artikel-Nr.
35353212

Halteklammern
für Reinigungsfilze

Artikel-Nr.
35353214

Adapter für Korbspulen
steckbare Ausführung

Artikel-Nr.
35801010

Adapter für Korbspulen
2-teilig mit Schnellverschluß

Artikel-Nr.
35801014

Adapter für Korbspulen
(ohne Abbildung)

einteilig mit Haltefeder

35801012

Tel. 08207/90050 Fax 08207/90052 E-mail: STO_ME@t-online.de

Artikel-Nr.	**Messinghartlot L-CUZN 40** zum Hartlöten von Kupfer, Nickel und Stahl, sowie zum Schweißen von Messing und Bronze. 1000 mm Stäbe, Arbeitstemperatur ca. 900° C
35252120	NW 1,5 mm
35252121	NW 2,0 mm
35252122	NW 3,0 mm

Artikel-Nr.	**Messinghartlot L-CUZN 40, flußmittelgefüllt** zum Hartlöten von Kupfer, Nickel und Stahl 500 mm Stäbe, Arbeitstemperatur ca. 900° C
35252128	NW 2,5 mm
35252129	NW 4,0 mm

Artikel-Nr.	**Messinghartlot L-CUZN 40, flußmittelummantelt** zum Hartlöten von Kupfer, Nickel und Stahl 500 mm Stäbe, Arbeitstemperatur ca. 900° C
35252115	NW 2,0 mm
35252116	NW 2,5 mm
35252117	NW 3,0 mm

Artikel-Nr.	**Sondermessinghartlot L-CUZN 93 SN, flußmittelummantelt** zum Hartlöten von Kupfer, Nickel und Stahl und verzinktem Stahlblech 500 mm Stäbe, Arbeitstemperatur ca. 900° C
35252230	NW 2,0 mm
35252232	NW 3,0 mm
35252233	NW 4,0 mm

Artikel-Nr.	**Hartlötpaste** zum Hartlöten von Stahl, Kupfer, Messing und Bronze. Wirkungsbereich 750-1100° C
35250260	0,25 kg Flasche
35250261	0,5 kg Flasche
35250262	1,0 kg Flasche

Tel. 08207/90050 Fax 08207/90052 E-mail: STO_ME@t-online.de

Stangenlötzinn Dreikant
400 mm lang, 5 kg/Karton

	Artikel-Nr.
L-Pb 65 SN 35	35250101
L-Pb 60 SN 40	35250103
L-Sn 60 Pb 40 Sb	35250104

Fittingslot nach DIN EN 29453
zum Weichlöten von Kupferrohren in der Kalt– und Warmwasserinstallation
Schmelzbereich 230-250° C

	Artikel-Nr.
NW 3,0 mm, 0,25 kg Spule	35250020

Fittingslötpaste
Weichlötflußmittel zum Löten von Kupferrohren in der Kalt– und Warmwasserinstallation

	Artikel-Nr.
	35250025

Kupferhartlot mit Silberanteil
zum Hartlöten von Kupferrohren in der Kalt– und Warmwasserinstallation
Arbeitstemperatur ca. 710° C

	Artikel-Nr.
2,0 mm, vierkant	35253204
3,0 mm, vierkant	35253207

Kupferhartlot ohne Silberanteil
zum Hartlöten von Kupferrohren in der Kalt– und Warmwasserinstallation
Arbeitstemperatur ca. 730° C

	Artikel-Nr.
2,0 mm, vierkant	35253004
3,0 mm, vierkant	35253007

Tel. 08207/90050 Fax 08207/90052 E-mail: STO_ME@t-online.de

Artikel-Nr.	**Silberhartlot L-AG 40 CD** **massiv:** Arbeitstemperatur ca. 610° C
35251020	NW 1,0 mm
35251021	NW 1,5 mm
35251022	NW 2,0 mm
35251024	NW 3,0 mm

Artikel-Nr.	**Silberhartlot L-AG 40 CD** **flußmittelummantelt:** Arbeitstemperatur ca. 610° C
35251051	NW 1,5 mm
35251052	NW 2,0 mm
35251054	NW 3,0 mm

Artikel-Nr.	**Silberhartlot L-AG 45 SN** **massiv, Cadmiumfrei:** Arbeitstemperatur ca. 670° C
35251061	NW 1,5 mm
35251062	NW 2,0 mm
35251063	NW 3,0 mm

Artikel-Nr.	**Silberhartlot L-AG 45 SN** **flußmittelummantelt, Cadmiumfrei:** Arbeitstemperatur ca. 670° C
35251071	NW 1,5 mm
35251072	NW 2,0 mm
35251073	NW 3,0 mm

Artikel-Nr.	**Flußmittel für Silberlote** Wirkungsbereich von 500-800° C
35250250	0,1 kg Flasche
35250251	0,5 kg Flasche
35250252	1,0 kg Flasche

Handbürsten
Stahldraht glatt 0,35 mm

	Artikel-Nr.
2 - reihig	35350181
3 - reihig	35350182
4 - reihig	35350183
5 - reihig	35350184

Handbürsten
Edelstahldraht glatt rostfrei 0,35 mm

	Artikel-Nr.
2 - reihig	35350191
3 - reihig	35350192
4 - reihig	35350193
5 - reihig	35350194

Handbürsten
Messingdraht gewellt 0,30 mm

	Artikel-Nr.
2 - reihig	35350174
3 - reihig	35350175
4 - reihig	35350176
5 - reihig	35350177

Kehlnahtbürsten
Stahldraht glatt 0,35 mm

	Artikel-Nr.
3 - reihig	35350178

Kehlnahtbürsten
Edelstahldraht glatt rostfrei 0,35 mm

	Artikel-Nr.
3 - reihig	35350179

Tel. 08207/90050 Fax 08207/90052 E-mail: STO_ME@t-online.de

Artikel-Nr.	Wolfram-Schweißelektrode WP grün für Aluminium und Aluminium-Legierungen
06700002	NW 1,6
06700004	NW 2,4
06700006	NW 3,2
06700007	NW 4,0

Artikel-Nr.	Wolfram-Schweißelektrode WT 20 rot mit 2 % Thorium, universell einsetzbar
06700201	NW 1,0
06700202	NW 1,6
06700204	NW 2,4
06700206	NW 3,2
06700207	NW 4,0

Artikel-Nr.	Wolfram-Schweißelektrode WC 20 grau universell einsetzbar für alle Werkstoffe, da strahlungsfrei
06700401	NW 1,0
06700402	NW 1,6
06700404	NW 2,4
06700406	NW 3,2
06700407	NW 4,0

Artikel-Nr.	Wolfram-Schweißelektrode WL 15 gold (wie grau WC 20) 100 % strahlungsfrei, sehr gute Zündeigenschaften hohe Standzeit
06700501	NW 1,0
06700502	NW 1,6
06700504	NW 2,4
06700506	NW 3,2
06700507	NW 4,0

Artikel-Nr.	Aufbewahrungsbox aus Kunststoff
06700601	für 10 Elektroden

Wolfram Elektroden - Stromstärke und Polung

LITTY GmbH
Spezialist für Wolfram Elektroden

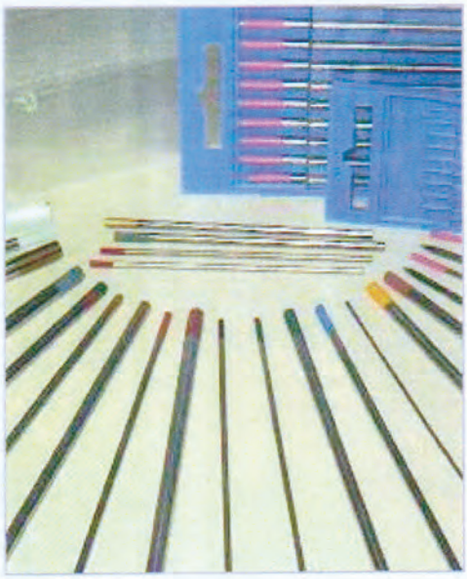

Stromstärkebereich in Abhängigkeit des Elektrodendurchmessers bei Gleich - und Wechselstrom

Bei zu geringer Stromstärke wird die Elektrode unterbelastet, der Lichtbogen wandert und ist instabil, Wolframpartikel werden ausgeworfen.

Bei Überbelastung schmilzt die Elektrode und Wolframtropfen fallen in die Schweißnaht.

Stromstärkebereich in Abhängigkeit des Elektrodendurchmessers bei Gleich – und Wechselstrom

Elektroden-durchmesser	Gleichstrom (A)				Wechselstrom (A)			
	Elektrode negativ		Elektrode positiv		HF „unbalanced“		HF „balanced“	
	W rein	W+Oxid	W rein	W+Oxid	W rein	W+Oxid	W rein	W+Oxid
1,0	10–70	20–80	-	-	Bis 15	Bis 15	Bis 15	Bis 15
1,6	40–130	60–160	10–18	10–18	30–90	50–120	20–70	40-100
2,0	70–180	100–220	12–20	12–20	50–130	70–160	35–90	60-130
2,4	120–240	170–270	15–25	15–25	70–150	80–200	50-120	80-150
3,2	150–300	220–350	20–35	20–35	120-200	150-270	100-160	120-200
4,0	250-460	350-500	35-50	35-50	180-275	220-350	140-240	170-260
4,8	380-550	420-650	45-65	45-65	230-350	240-420	190-300	220-340
6,4	500-850	600-900	65-100	65-100	310-450	360-560	250-400	250-450

Hand-Schleifhalter für Wolframelektroden	Artikel-Nr.
NW 1,6 mm	35502102
NW 2,4 mm	35502103
NW 3,2 mm	35502104

TIG-PEN
das ideale Hilfsmittel um den Schweißdraht manuell und kontinuierlich beim WIG/TIG-Schweißen zuzuführen

	Artikel-Nr.
NW für Draht von 1,0 bis 4,0 mm	35502122

Aluminium-Klebeband
bestehend aus einer Reinaluminium-Folie
schwer entflammbar

	Artikel-Nr.
30 mm breit	35502132
50 mm breit	35502133
100 mm breit	35502134

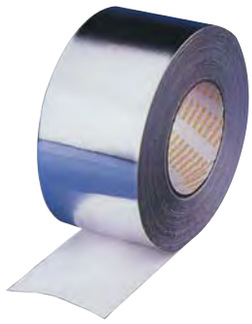

Wolfram-Elektroden-Schleifgerät
ist ein kompaktes Handgerät zum Schleifen von Wolframelektroden mit verschiedenen Anspitzwinkel.
Mit dem Standardkopf können Elektrodendurchmesser von 1,6/2,0/2,4/3,2 mm geschliffen werden — Artikel-Nr. 06702110

Ersatz-Schleifscheibe	Artikel-Nr.
für Wolframelektroden-Schleifgerät	06701120
zweiter Schleifkopf für Elektroden 1,0/4,0/4,8/6,0 mm	06701121

Tel. 08207/90050 Fax 08207/90052 E-mail: STO_ME@t-online.de

MAG-Schweißdraht

Schutzgas-Drahtelektrode zum Schweißen von unlegierten Stählen

Qualität SG 2
nach DIN 8559 mit TÜV- und DB-Zulassung
EN 440 G 3Si1
Spulenkörper: Korbspule - K 300 - 15 kg

Für MAG-Schweißungen an unlegierten oder niedriglegierten Stählen im Maschinen-, Stahl-, Behälter- und Schiffsbau.

Universelle Massivdraht-Elektrode für CO_2 oder Mischgas-Schweißungen.

Richtanalyse in %

C	Si	Mn
0,08	0,9	1,4

Für Werkstoff:

allgemeine Baustähle: St 33 - St 55
Feinkornbaustahl: StE 255 - St 360
Kesselstahl: H I / H II, 17 Mn 4, 19 Mn 5
Schiffbaustahl: A - E

Stromart: = (+)
Schweißpositionen: w, h, s, q, ü
Schutzgas: M 21, CO_2

Qualität	Spulung K - 300	Draht-Durchmesser in mm	Artikel-Nr.
SG 2/ME 55	normal	0,6	n080.5.0105
SG 2/ME 55	normal	0,8	n080.5.0110
SG 2/ME 55	normal	1,0	n080.5.0120
SG 2/ME 55	normal	1,2	n080.5.0130
SG 2/ME 55	normal	1,6	n080.5.0150
SG 2/ME 55	lagen	0,8	n080.5.0111
SG 2/ME 55	lagen	1,0	n080.5.0121
SG 2/ME 55	lagen	1,2	n080.5.0131
SG 2/ME 55	lagen	1,6	n080.5.0151

Diese Qualität ist auch als Faßdraht oder Großspulen auf Anfrage erhältlich.

Tel. 08207/90050 Fax 08207/90052 E-mail: STO_ME@t-online.de

MAG-Schweißdraht

Schutzgas-Drahtelektrode zum Schweißen von unlegierten Stählen

Qualität SG 3
nach DIN 8559 mit TÜV- und DB-Zulassung
EN 440 G 4Si1
Spulenkörper: Korbspule - K 300 - 15 kg

Für MAG-Schweißungen an unlegierten oder niedriglegierten Stählen im Maschinen-, Stahl-, Behälter- und Schiffsbau.

Universelle Massivdraht-Elektrode für CO_2 oder Mischgas-Schweißungen.

Richtanalyse in %

C	Si	Mn
0,08	0,95	1,8

Für Werkstoff:

allgemeine Baustähle: St 33 - St 55
Feinkornbaustahl: StE 255 - St 360
Kesselstahl: H I / H II, 17 Mn 4, 19 Mn 5
Schiffbaustahl: A - E

Stromart: = (+)
Schweißpositionen: w, h, s, q, ü
Schutzgas: M 21, CO_2

Qualität	Spulung K - 300	Draht-Durchmesser in mm	Artikel-Nr.
SG 3/ME 65	normal	0,8	n080.5.0410
SG 3/ME 65	normal	1,0	n080.5.0420
SG 3/ME 65	normal	1,2	n080.5.0430
SG 3/ME 65	normal	1,6	n080.5.0450
SG 3/ME 65	lagen	0,8	n080.5.0411
SG 3/ME 65	lagen	1,0	n080.5.0421
SG 3/ME 65	lagen	1,2	n080.5.0431
SG 3/ME 65	lagen	1,6	n080.5.0451

Diese Qualität ist auch als Faßdraht oder Großspulen auf Anfrage erhältlich.

Tel. 08207/90050 Fax 08207/90052 E-mail: STO_ME@t-online.de

MAG-Schweißdraht

Hartauftragungs - Schweißdrahtelektrode 600-SG, Wst 1.4718

Auf Korbspule K-300 nach DIN 8555 zu 15 kg

MIG/MAG-Drahtelektrode für hochverschleißfeste Auftragsschweißung an Verschleißteilen mit extremer Stoß- und Schlagbeanspruchung. Die Bearbeitung des Schweißgutes ist nur durch Schleifen möglich. Anwendung an Baggerteilen, Förderrollen, Schlagbohrmeißeln, Brecherwerkzeugen, Schnittwerkzeugen usw. Normbezeichnung nach DIN 8555, MSG 6-60

Härtebereich: DIN 8555/T.1 (HRC) = 57 - 62

Schutzgas: z. B. Mischgas 18

für MIG/MAG = M 21

Typische chemische Zusammensetzung (Drahtanalyse in %):

C	Si	Mn	P*	S*	Cr
0,45	3,0	0,4	0,025	0,020	9,2

Drahtelektrode:

Durchmesser in mm	Stromstärke in Ampere	Stromspannung in Volt	Artikel-Nr.
0,8	80 - 180	18 - 28	n280.5.7010
1,0	120 - 200	18 - 30	n280.5.7020
1,2	180 - 250	18 - 32	n280.5.7030
1,6	250 - 320	18 - 32	n280.5.7040

Tel. 08207/90050 Fax 08207/90052 E-mail: STO_ME@t-online.de

MAG-Schweißdraht

MTC - Röhrchendraht mit Metallpulverfüllung
Typ MT-RD 100

Auf Korbspule K-300 nach DIN 8559 zu 16 kg

Sehr gute Schweißeigenschaften im Kurz- und Sprühlichtbogen.
Beim Schweißen im Sprühlichtbogenbereich nahezu spritzerfrei.
Gute Wiederzündeigenschaften auch bei erkaltenem Drahtende, daher für Roboterschweißungen hervorragend geeignet.
Gute Flankenbenetzung, feingezeichnete Schweißnähte und kerbfreie Nahtübergänge, geringe Oxidbildung auf der Nahtoberfläche, auch mehrmaliges Schweißen ohne Zwischenreinigung möglich.
Aufgrund der guten Modellierfähigkeit im Kurzlichtbogenbereich gut geeignet für Spaltüberbrückung und Zwangslagenschweißung.
Besonderer Hinweis, stechende Brennerführung.
TÜV - Zulassung liegt vor.

Normbezeichnung nach DIN EN 785, T 46 4 M M 2,
AWS/ASME SFA-5.20, E 71 T-G

Für Grundwerkstoffe:

St 33, St 37-2 bis St 52-3; H I, H II, 17 Mn 4; St 37 bis St 52;
St 37.4 bis St 52.4; St 35.8, St 45.8; StE 210.7 bis StE 360.7
StE 290.7 TM bis StE 360.7; StE 255 bis StE 460; A; B; D; E;
AH 32 bis EH 36; GS-38, GS-45

Schutzgas: z. B. Mischgas 18

Durchmesser:	Artikel-Nr.
1,2 mm	n084.0.1031
1,6 mm	n084.0.1051

Mechanische Gütewerte des Schweißgutes (Richtwerte)

Schutzgas M21 gemäß DIN EN 439 (10-18 l/min)

0,2 %-Dehngrenze	$R_p0,2$	[N/mm²]	470
Zugfestigkeit	R_m	[N/mm²]	550 - 650
Bruchdehnung	A_5	[%]	24
Kerbschlag-	ISO V RT	[J/cm²]	min. 120
zähigkeit	ISO V -20° C	[J/cm²]	min. 80

Zusammensetzung des Schweißgutes in % Massenanteil (Richtwerte)

C	Si	Mn	max. P	max. S
0,06	0,6	1,3	0,022	0,025

Tel. 08207/90050 Fax 08207/90052 E-mail: STO_ME@t-online.de

MIG-Schweißdraht

Edelstahl - Schweißdrahtelektroden für rostbeständige Cr-Ni Stähle und Stahlguß
Wst. 1.4316 (V2A)

EN 12072 G 19 9 L/W 19 9 L

MIG/MAG-Drahtelektroden aus Chrom-Nickelstahl mit besonders niedrigem Kohlenstoffgehalt zum Schweißen nichtrostender und kaltzäher austenitischer Stähle für Betriebstemperaturen bis +350° C und kaltzäh bis -269° C.
TÜV- und DB-Zulassungen liegen hierfür vor. (Aktuellen Umfang bei Bedarf bitte anfordern).
Normbezeichnung nach DIN 8556, SG X 2 CrNi 19 9
AWS/ASME SFA-5.9, ER 308 L Si

Der Edelstahl-Zusatzwerkstoff Wst. 1.4316 ist z.B. für folgende Grundwerkstoffe möglich:

1.4301, 1.4303, 1.4306, 1.4308, 1.4310, 1.4311, 1.4319, 1.4541, 1.4550, 1.4552

Schutzgas: z. B. Argon-CO^2

für MIG/MAG = M 11, M 23, sowie unter Berücksichtigung der Aufkohlung M 32 und M 21

Zusammensetzung Drahtelektrode in % (Richtwerte)

C	Si	Mn	Cr	Ni
0,02	0,8	1,7	20,0	10,0

Drahtelektrode:

Drahtdurchmesser [mm]	Lieferform Spule	Drahtgewicht in kg	Artikel-Nr.
0,8	D-200	1	n280.5.3111
0,8	D-200	5	n280.5.3115
0,8	K-300	15	n280.5.3110
1,0	K-300	15	n280.5.3120
1,2	K-300	15	n280.5.3130
1,6	K-300	15	n280.5.3140

Tel. 08207/90050 Fax 08207/90052 E-mail: STO_ME@t-online.de

MIG-Schweißdraht

Edelstahl - Schweißdrahtelektroden für artverschiedene Stähle (Schwarz/Weiß-Verbindungen) Wst. 1.4370

EN 12072 G 18 8 Mn/W 18 8 Mn

MIG/MAG-Drahtelektrode aus austenitischem Chrom-Nickel-Manganstahl mit niedrigem Kohlenstoffgehalt zum Schweißen artverschiedener Stähle für Betriebstemperaturen bis +300° C und kaltzäh bis -120° C.
TÜV- und DB-Zulassungen liegen hierfür vor. (Aktuellen Umfang bei Bedarf bitte anfordern).
Normbezeichnung nach DIN 8556, SG X 10 CrNiMn 18 8
AWS/ASME SFA-5.9, ähnlich ER 307

Die wichtigsten Anwendungsbereiche:

Artverschiedene Stähle (Schwarz/Weiß-Verbindungen), hoch kohlestoffhaltige und schwer schweißbare Stähle, Manganhartstahl z. B. X 120 Mn 12 (1.3401), Pufferlagen für Hartauftragungen, kaltzähe Nickelstähle z. B. 10 Ni 14 (1.5637), 12 Ni 19 (1.5680).

Schutzgas: z. B. Argon-CO^2

für MAG/MAG = M 11, M 23

Zusammensetzung Drahtelektrode in % (Richtwerte)

C	Si	Mn	Cr	Ni
0,10	0,6	6,5	19,0	9,0

Drahtelektrode:

Drahtdurchmesser [mm]	Lieferform Spule	Drahtgewicht in kg	Artikel-Nr.
0,8	K-300	15	n280.5.3010
1,0	K-300	15	n280.5.3020
1,2	K-300	15	n280.5.3030
1,6	K-300	15	n280.5.3040

Tel. 08207/90050 Fax 08207/90052 E-mail: STO_ME@t-online.de

MIG-Schweißdraht

Edelstahl - Schweißdrahtelektroden für rostbeständige Cr-Ni-Mo Stähle und Stahlguß Wst. 1.4430

EN 12072 G 19 12 3 L/W 19 12 3 L

MIG/MAG-Drahtelektroden aus austenitischem Chrom-Nickel-Molybdänstahl mit besonders niedrigem Kohlenstoffgehalt zum Schweißen nichtrostender und kaltzäher austenitischer Stähle für Betriebstemperaturen bis +400° C und kaltzäh bis -196° C.
TÜV- und DB-Zulassungen liegen hierfür vor. (Aktuellen Umfang bei Bedarf bitte anfordern).
Normbezeichnung nach DIN 8556, SG X 2 CrNiMo 19 12
AWS/ASME SFA-5.9, ER 316 L Si

Der Edelstahl-Zusatzwerkstoff Wst. 1.4430 ist z.B. für folgende Grundwerkstoffe möglich:

1.4401, 1.4404, 1.4406, 1.4408, 1.4429, 1.4420, 1.4435, 1.4436, 1.4571, 1.4573, 1.4580, 1.4581, 1.4583

Schutzgas: z. B. Argon-CO^2

für MAG/MAG = M 11, M 23, sowie unter Berücksichtigung der Aufkohlung M 32, M 13 und M 21.

Zusammensetzung Drahtelektrode in % (Richtwerte)

C	Si	Mn	Cr	Mo	Ni
0,02	0,8	1,7	18,0	2,7	12

Drahtelektrode:

Drahtdurchmesser [mm]	Lieferform Spule	Drahtgewicht in kg	Artikel-Nr.
0,6	D-200	1	n280.5.3703
0,6	D-200	5	n280.5.3704
0,6	K-300	15	n280.5.3705
0,8	K-300	15	n280.5.3710
1,0	K-300	15	n280.5.3720
1,2	K-300	15	n280.5.3730
1,6	K-300	15	n280.5.3740

Tel. 08207/90050 Fax 08207/90052 E-mail: STO_ME@t-online.de

MIG-Schweißdraht

Edelstahl - Schweißdrahtelektroden für rostbeständige Cr-Ni Stähle und Stahlguß Wst. 1.4551

EN 12072 G 19 9 Nb/W 19 9 Nb

MIG/MAG-Drahtelektroden aus stabilisiertem austenitischem Chrom-Nickelstahl zum Schweißen nichtrostender austenitischer Stähle für Betriebstemperaturen bis +400° C, zunderbeständig bis +800° C. TÜV- und DB-Zulassungen liegen hierfür vor. (Aktuellen Umfang bei Bedarf bitte anfordern).
Normbezeichnung nach DIN 8556, SG X 5 CrNiNb 19 9
AWS/ASME SFA-5.9, ER 347 Si

Der Edelstahl-Zusatzwerkstoff Wst. 1.4551 ist z.B. für folgende Grundwerkstoffe möglich:

1.4301, 1.4303, 1.4306, 1.4308, 1.4310, 1.4312, 1.4319, 1.4541, 1.4550, 1.4552

Schutzgas: z. B. Argon-CO^2

für MIG/MAG = M 11, M 23, sowie unter Berücksichtigung der Aufkohlung M 32 und M 21

Zusammensetzung Drahtelektrode in % (Richtwerte)

C	Si	Mn	Cr	Ni	(Nb+Ta)
0,04	0,7	1,9	19,5	10,0	min. 12x%C max. 1,1

Drahtelektrode:

Drahtdurchmesser [mm]	Lieferform Spule	Drahtgewicht in kg	Artikel-Nr.
0,8	K-300	15	n280.53210
1,0	K-300	15	n280.5.3220
1,2	K-300	15	n280.5.3230
1,6	K-300	15	n280.5.3240

MIG-Schweißdraht

Edelstahl - Schweißdrahtelektroden für rost- und säurebeständige Cr-Ni-Mo Stähle und Stahlguß Wst. 1.4576 (V4A)

EN 12 072 19 12 3 Nb (Si)
MIG/MAG-Drahtelektroden aus stabilisiertem austenitischem Chrom-Nickel-Molybdänstahl zum Schweißen nichtrostender austenitischer Stähle für Betriebstemperaturen bis +400° C.
TÜV- und DB-Zulassungen liegen hierfür vor. (Aktuellen Umfang bei Bedarf bitte anfordern).
Normbezeichnung nach DIN 8556, SG X 5 CrNiMoNb 19 12
AWS/ASME SFA-5.9, ER 318

Der Edelstahl-Zusatzwerkstoff Wst. 1.4576 ist z.B. für folgende Grundwerkstoffe möglich:

1.4401, 1.4404, 1.4408, 1.4420, 1.4435, 1.4436, 1.4571, 1.4573, 1.4580, 1.4581, 1.4583

Schutzgas: z. B. Argon-CO^2

für MIG/MAG = M 11, M 23, sowie unter Berücksichtigung der Aufkohlung M 32 und M 21

Zusammensetzung Drahtelektrode in % (Richtwerte)

C	Si	Mn	Cr	Mo	Ni	(Nb+Ta)
0,04	0,8	1,6	19	2,7	11,5	min. 12x% C max. 1,1

Drahtelektrode:

Drahtdurchmesser [mm]	Lieferform Spule	Drahtgewicht in kg	Artikel-Nr.
0,8	D-200	1	n280.5.3311
0,8	D-200	5	n280.5.3315
0,8	K-300	15	n280.5.3310
1,0	K-300	15	n280.5.3320
1,2	K-300	15	n280.5.3330
1,6	K-300	15	n280.5.3340

Tel. 08207/90050 Fax 08207/90052 E-mail: STO_ME@t-online.de

MIG-Schweißdraht

Aluminium - Schweißdraht Al-Mg 3
WSt 3.3536

EN AW 5754

Eloxierfähig

Drahtelektrode aus Aluminium-Magnesium-Legierungen für das MIG-Schweißen von AL-Mg-Legierungen.
TÜV- und DB-Zulassungen liegen hierfür vor (aktuellen Umfang bei Bedarf bitte anfordern).
Normbezeichnung nach DIN 1732 - SG - Al-Mg 3
AWS/ASME SFA - 5.10 ähnlich ER 5754

Der Alu-Zusatzwerkstoff Al-Mg 3 ist z. B. für folgende Grundwerkstoffe möglich:

Al-Mg 3, Al-Mg Mn 0,8, Al-Mg 1, Al-Mg 1,8, G-Al-Mg 3, G-Al-Mg 3 Si.

Schutzgas: Rein-Argon, Argon-Helium-Gemisch

Zusammensetzung Drahtelektrode in % (Richtwerte)

Al	Mg	Mn	Cr	Ti
Basis	3 %	0,3 %	0,1 %	0,13 %

Drahtelektrode:

Drahtdurchmesser [mm]	Lieferform Spule	Drahtgewicht in kg	Artikel-Nr.
0.8	K-300	7	n270.5.0012
1,0	K-300	7	n270.5.0014
1,2	K-300	7	n270.5.0015
1,6	K-300	7	n270.5.0016
2,4	K-300	7	n270.5.0018

Tel. 08207/90050 Fax 08207/90052 E-mail: STO_ME@t-online.de

MIG-Schweißdraht

Aluminium - Schweißdraht Al-Mg 5
WSt. 3.3556
EN AW 5356

Drahtelektrode aus Aluminium-Magnesium-Legierungen für das MIG-Schweißen von AL-Mg-Legierungen.
TÜV- und DB-Zulassungen liegen hiefür vor (aktuellen Umfang bei Bedarf bitte anfordern).
Normbezeichnung nach DIN 1732 - SG - Al-Mg 5
AWS/ASME SFA - 5.10 ähnlich ER 5356

Der Alu-Zusatzwerkstoff Al-Mg 5 ist z. B. für folgende Grundwerkstoffe möglich:

Al-Mg 5, Al-Mg 3, Al-Mg Si 1.

Schutzgas: Rein-Argon, Argon-Helium-Gemisch

Zusammensetzung Drahtelektrode in % (Richtwerte)

Al	Mg	Mn	Cr	Ti
Basis	5 %	0,35 %	0,1 %	0,15 %

Drahtelektrode:

Drahtdurchmesser [mm]	Lieferform Spule	Drahtgewicht in kg	Artikel-Nr.
0,8	K-300	7	n270.5.0082
1,0	K-300	1	n270.5.0083
1,0	K-300	7	n270.5.0084
1,2	K-300	7	n270.5.0085
1,6	K-300	7	n270.5.0086
2,4	K-300	7	n270.5.0088

Tel. 08207/90050 Fax 08207/90052 E-mail: STO_ME@t-online.de

MIG-Schweißdraht

Aluminium - Schweißdraht Al-Mg 4,5 Mn
WSt 3.3548
EN AW 5183

Drahtelektrode aus Aluminium-Magnesium-Legierungen zum MIG-Schweißen von Alu-Legierungen.
TÜV-, BW- und DB-Zulassungen liegen hierfür vor (aktuellen Umfang bei Bedarf bitte anfordern).
Normbezeichnung nach DIN 1732 SG - Al-Mg 4,5 Mn
AWS/ASME SFA - 5.10 ER 5183

Besonderer Hinweis:
Schweißnahtbereich muß metallisch blank sein.Größere Werkstücke auf 150° C vorwärmen. Beim Schweißen aushärtbarer Legierungen Schweißnaht nicht in die mechanisch hochbeanspruchte Zone legen.

Der Alu-Zusatzwerkstoff Al-Mg 4,5 Mn ist z. B. für folgende Grundwerkstoffe möglich:

Al-Mg 4,5 Mn, Al-Mg 3, Al-Mg 5, bedingt für aushärtbare Legierungen wie z. B. Al-Cu Mg 1, Al-Mg Si 1, Al-Zn 4,5 Mg 1.

Schutzgas: Rein-Argon, Argon-Helium-Gemsich

Zusammensetzung Drahtelektrode in % (Richtwerte)

Al	Mg	Mn	Cr	Ti
Basis	4,9 %	0,8 %	0,15 %	0,15 %

Drahtelektrode:

Drahtdurchmesser [mm]	Lieferform Spule	Drahtgewicht in kg	Artikel-Nr.
0,8	K-300	7	n270.5.0052
1,0	K-300	7	n270.5.0054
1,2	K-300	7	n270.5.0055
1,6	K-300	7	n270.5.0056
2,4	K-300	7	n270.5.0058

Tel. 08207/90050 Fax 08207/90052 E-mail: STO_ME@t-online.de

MIG-Schweißdraht

Aluminium Schweißdraht Al-Si 5
WST 3.2245
EN AW 4043

Drahtelektrode aus Aluminium-Silizium-Legierungen zum MIG-Schweißen von Al-Si-Legierungen. DB-Zulassung liegt hierfür vor (aktuellen Umfang bei Bedarf bitte anfordern).
Normbezeichnung nach DIN 1732 SG - Al-Si 5
AWS/ASME SFA - 5.10 ER 4043

Besonderer Hinweis:
Werkstücke über 15 mm Dicke auf 150° bis 200° C vorwärmen. Beim Schweißen aushärtbarer Legierungen Schweißnaht nicht in die mechanisch hochbeanspruchte Zone legen.

Der Alu-Zusatzwerkstoff Al-Si 5 ist z. B. für folgende Grundwerkstoffe möglich:

Aluminium-Silizium-Legierungen sowie artverschiedene Aluminiumlegierungen untereinander. Bedingt für aushärtbare Legierungen wie z. B. Al-CuMg 1, Al-MgSi 1, Al-Zn 4,5 Mg 1.

Schutzgas: Rein-Argon, Argon-Helium-Gemisch

Zusammensetzung Drahtelektrode in % (Richtwert)

Al	Si
Basis	5 %

Drahtelektrode:

Drahtdurchmesser [mm]	Lieferform Spule	Drahtgewicht in kg	Artikel-Nr.
0,8	K-300	7	n270.5.0062
1,0	K-300	7	n270.5.0064
1,2	K-300	7	n270.5.0065
1,6	K-300	7	n270.5.0066
2,4	K-300	7	n270.5.0068

Tel. 08207/90050 Fax 08207/90052 E-mail: STO_ME@t-online.de

MIG-MAG-Schweißdraht

Aluminium - Schweißdraht Al-Si 12
WSt 3.2585
EN AW 4047

Drahtelektrode aus Aluminium-Silizium-Legierungen zum MIG-Schweißen von AL-Si-Legierungen. DB-Zulassung liegt hierfür vor (aktuellen Umfang bei Bedarf bitte anfordern).
Normbezeichnung nach DIN 1732 SG - Al-Si 12
AWS/ASME SFA - 5.10 ähnlich ER 4047

Besonderer Hinweis:
Gößere Werkstücke und Bleche über 15 mm Dicke auf 150° C vorwärmen.

Der Alu-Zusatzwerkstoff Al-Si 12 ist z. B. für folgende Grundwerkstoffe möglich:

Aluminium-Gußlegierungen bis ca 12 % Si, z. B. G-Al-Si 10 Mg, G-Al-Si 12.

Schutzgas: Rein-Argon, Argon-Helium-Gemisch

Zusammensetzung Drahtelektrode in % (Richtwerte)

Al	Si	Mn
Basis	12 %	0,2 %

Drahtelektrode:

Drahtdurchmesser [mm]	Lieferform Spule	Drahtgewicht in kg	Artikel-Nr.
1,0	K-300	7	n270.5.0074
1,2	K-300	7	n270.5.0075
1,6	K-300	7	n270.5.0076
2,4	K-300	7	n270.5.0078

Tel. 08207/90050 Fax 08207/90052 E-mail: STO_ME@t-online.de

Autogenschweißstäbe

Gas - Schweißstäbe für allgemeinen Baustahl

Qualität G I EN 12536 OI

nach DIN 8554 mit TÜV- und DB-Zulassung

Gas - Schweißstab für die Verbindungsschweißungen an Rohren und Stählen. Dünnflüssiges Schmelzbad.

Richtanalyse in %

C	Si	Mn
0,08	0,09	0,50

Für Werkstoffe:

allgemeine Baustähle: St 35 - St 45
St 37.2, St 37.3

Kesselstahl: H I, H II

Schweißstab:

Stabdurchmesser [mm]	Länge [mm]	Verpackungseinheit [kg]	Artikel-Nr.
1,0	1000	25	n081.0.1101
1,6	1000	25	n081.0.1103
2,0	1000	25	n081.0.1104
2,5	1000	25	n081.0.1106
3,0	1000	25	n081.0.1107
4,0	1000	25	n081.0.1109
5,0	1000	25	n081.0.1110
6,0	1000	25	n081.0.1111

Tel. 08207/90050 Fax 08207/90052 E-mail: STO_ME@t-online.de

Autogenschweißstäbe

Gas - Schweißstäbe für allgemeinen Baustahl

Qualität G III EN 12536 OIII

nach DIN 8554 mit TÜV- und DB-Zulassung

Gas - Schweißstab mit sehr guten Eigenschaften zum Verbindungsschweißen mit hohen Anforderungen. Empfohlen für Dichtschweißungen. Zähflüssiges Schmelzbad.

Richtanalyse in %

C	Si	Mn	Ni
0,08	0,10	1,10	0,40

Für Werkstoffe:

allgemeine Baustähle: St 35 - St 45
St 37.3 - St 44.3
St 35.4 - St 45.4
St 35.8 - St 45.8

Kesselstahl: H I, H II, H III, 17 Mn 4

Schweißstab:

Stabdurchmesser [mm]	Länge [mm]	Verpackungseinheit [kg]	Artikel-Nr.
1,6	1000	25	n081.0.1303
2,0	1000	25	n081.0.1304
2,5	1000	25	n081.0.1306
3,0	1000	25	n081.0.1307
4,0	1000	25	n081.0.1309
5,0	1000	25	n081.0.1310

Tel. 08207/90050 Fax 08207/90052 E-mail: STO_ME@t-online.de

WIG-Schweißstäbe

Stahl - Schweißstäbe für niedriglegierten Kessel- und Rohrstahl

Qualität WSG 2
nach DIN 8559 mit TÜV- und DB-Zulassung

EN 440 W 3Si1

WIG-Schweißstäbe für Schweißungen an niedriglegierten Stählen im Maschinen-, Stahl-, Behälter- und Schiffsbau.

Richtanalyse in %

C	Si	Mn
0,09	0,90	1,50

Für Werkstoffe:

allgemeine Baustähle:	St 33 - St 44 St 52.3 - St 60.2
Feinkornbaustahl:	StE 255 - StE 355 WStE 255 - WStE 355
Kesselstahl:	H I, H II, 19 Mn 5
Stromart:	= (-)
Schweißposition:	w, h, s, q, ü
Schutzgas:	Schweiß-Argon

Schweißstab:

Stabdurchmesser [mm]	Länge [mm]	Verpackungseinheit [kg]	Artikel-Nr.
1,2	1000	25	n081.0.3401
1,6	1000	25	n081.0.3403
2,0	1000	25	n081.0.3404
2,4	1000	25	n081.0.3405
3,0	1000	25	n081.0.3406

Tel. 08207/90050 Fax 08207/90052 E-mail: STO_ME@t-online.de

Autogenschweißstäbe

Stahl - Schweißstäbe für mittellegierten, warmfesten Kessel- und Rohrstahl

Qualität SG Mo **Wst. 1.5425**
nach DIN 8575 mit TÜV- und DB-Zulassung

EN 440 **G 50 0 MG2 110**

WIG-Schweißstäbe für Schweißungen an mittellegierten, warmfesten Kessel- und Rohrstählen mit einer Betriebstemperatur bis 500° C.

Richtanalyse in %

C	Si	Mn	Mo
0,10	0,60	1,15	0,50

Für Werkstoffe:

allgemeine Baustähle: St 35.8 - St 45.8, St 52.3 - St 60.2
Rohrstahl: X 52 - X 60
Feinkornbaustahl: StE 360.7 - StE 415.7
Kesselstahl: 19 Mn 5, 15 Mo 3

Stromart: = (-)
Schweißposition: w, h, s, q, ü
Schutzgas: Schweiß-Argon

Schweißstab:

Stabdurchmesser [mm]	Länge [mm]	Verpackungseinheit [kg]	Artikel-Nr.
1,2	1000	25	n081.0.3201
1,6	1000	25	n081.0.3203
2,0	1000	25	n081.0.3204
2,4	1000	25	n081.0.3205
3,0	1000	25	n081.0.3206

Tel. 08207/90050 Fax 08207/90052 E-mail: STO_ME@t-online.de

WIG-Schweißstäbe

Messing/Kupfer - Schweißstäbe
Wst. 2.1027

DIN 1733, S-CuSn 13 (S - Sn Bz 12)

Korrosions- und überhitzungsbeständige Zinn-Bronze-Legierung. Der Schweißstab läßt sich sehr gut verarbeiten und ergibt ein klares und übersichtliches Bad, das glatt, sauber und porenfrei ist. Besonders geeignet für Verbindungsschweißungen von Messing an Messing oder Messing mit anderen Cu-Legierungen und Fe-Werkstoffen. Auftragen von Lagerbuchsen, Gleitschienen, Reparaturen von Zinnbronzeteilen. Schweißgut nahezu farbgleich beim Schweißen von Rotguß Rg5.

Schutzgas:

Schweiß-Argon

Zusammensetzung Schweißstab in % (Richtwerte)

Sn	P	Cu
11 - 13	0,4	Rest

Schweißstab:

Stabdurchmesser [mm]	Länge [mm]	Verpackungseinheit [kg]	Artikel-Nr.
1,6	1000	25	n281.0.4104
2,0	1000	25	n281.0.4105
2,4	1000	25	n281.0.4106
3,2	1000	25	n281.0.4108
4,0	1000	25	n281.0.4110

Tel. 08207/90050 Fax 08207/90052 E-mail: STO_ME@t-online.de

WIG-Schweißstäbe

Edelstahl - Schweißstäbe für rostbeständige Cr-Ni Stähle und Stahlguß Wst. 1.4316 (V2A)

EN 12072 G 19 9 L/W 19 9 L

WIG-Schweißstäbe aus Chrom-Nickelstahl mit besonders niedrigem Kohlenstoffgehalt zum Schweißen nichtrostender und kaltzäher austenitischer Stähle für Betriebstemperaturen bis +350° C und kaltzäh bis -269° C.
TÜV- und DB-Zulassungen liegen hierfür vor. (Aktuellen Umfang bei Bedarf bitte anfordern).
Normbezeichnung nach DIN 8556, SG X 2 CrNi 19 9
AWS/ASME SFA-5.9, ER 308 L Si

Der Edelstahl-Zusatzwerkstoff Wst. 1.4316 ist z.B. für folgende Grundwerkstoffe möglich:

1.4301, 1.4303, 1.4306, 1.4308, 1.4310, 1.4311, 1.4319, 1.4541, 1.4550, 1.4552

Schutzgas:

für WIG = Schweiß-Argon

Zusammensetzung Schweißstab in % (Richtwerte)

C	Si	Mn	Cr	Ni
0,02	0,8	1,7	20,0	10,0

Schweißstab:

Stabdurchmesser [mm]	Länge [mm]	Verpackungseinheit [kg]	Artikel-Nr.
1,0	1000	10	n281.0.0101
1,6	1000	10	n281.0.0104
2,0	1000	10	n281.0.0105
2,4	1000	10	n281.0.0107
3,2	1000	10	n281.0.0108
4,0	1000	10	n281.0.0110
5,0	1000	10	n281.0.0111

WIG-Schweißstäbe

Edelstahl - Schweißstäbe für artverschiedene Stähle (Schwarz/Weiß-Verbindungen) Wst. 1.4370

EN 12072 G 18 8 Mn/W 18 8 Mn

WIG-Schweißstäbe aus austenitischem Chrom-Nickel-Manganstahl mit niedrigem Kohlenstoffgehalt zum Schweißen artverschiedener Stähle für Betriebstemperaturen bis +300° C und kaltzäh bis -120° C. TÜV- und DB-Zulassungen liegen hierfür vor. (Aktuellen Umfang bei Bedarf bitte anfordern).
Normbezeichnung nach DIN 8556, SG X 10 CrNiMn 18 8
AWS/ASME SFA-5.9, ähnlich ER 307

Die wichtigsten Anwendungsbereiche:

Artverschiedene Stähle (Schwarz/Weiß-Verbindungen), hoch kohlestoffhaltige und schwer schweißbare Stähle, Manganhartstahl z. B. X 120 Mn 12 (1.3401), Pufferlagen für Hartauftragungen, kaltzähe Nickelstähle z. B. 10 Ni 14 (1.5637), 12 Ni 19 (1.5680).

Schutzgas:

für WIG = Schweiß-Argon

Zusammensetzung Schweißstab in % (Richtwerte)

C	Si	Mn	Cr	Ni
0,10	0,6	6,5	19,0	9,0

Schweißstab:

Stabdurchmesser [mm]	Länge [mm]	Verpackungseinheit [kg]	Artikel-Nr.
1,0	1000	10	n281.0.0001
1,6	1000	10	n281.0.0004
2,0	1000	10	n281.0.0005
2,4	1000	10	n281.0.0006
3,2	1000	10	n281.0.0008
4,0	1000	10	n281.0.0010
5,0	1000	10	n281.0.0011

Tel. 08207/90050 Fax 08207/90052 E-mail: STO_ME@t-online.de

WIG-Schweißstäbe

Edelstahl - Schweißstäbe für rostbeständige Cr-Ni-Mo Stähle und Stahlguß Wst. 1.4430

EN 12072 G 19 12 3 L/W 19 12 3 L

WIG-Schweißstäbe aus austenitischem Chrom-Nickel-Molybdänstahl mit besonders niedrigem Kohlenstoffgehalt zum Schweißen nichtrostender und kaltzäher austenitischer Stähle für Betriebstemperaturen bis +400° C und kaltzäh bis -196° C.
TÜV- und DB-Zulassungen liegen hierfür vor. (Aktuellen Umfang bei Bedarf bitte anfordern).
Normbezeichnung nach DIN 8556, SG X 2 CrNiMo 19 12
AWS/ASME SFA-5.9, ER 316 L Si

Der Edelstahl-Zusatzwerkstoff Wst. 1.4430 ist z.B. für folgende Grundwerkstoffe möglich:

1.4401, 1.4404, 1.4406, 1.4408, 1.4429, 1.4420, 1.4435, 1.4436, 1.4571, 1.4573, 1.4580, 1.4581, 1.4583

Schutzgas:

für WIG = Schweiß-Argon

Zusammensetzung Schweißstab in % (Richtwerte)

C	Si	Mn	Cr	Mo	Ni
0,02	0,8	1,7	18,0	2,7	12

Schweißstab:

Stabdurchmesser [mm]	Länge [mm]	Verpackungseinheit [kg]	Artikel-Nr.
1,0	1000	10	n281.0.0701
1,6	1000	10	n281.0.0704
2,0	1000	10	n281.0.0705
2,4	1000	10	n281.0.0706
3,2	1000	10	n281.0.0708
4,0	1000	10	n281.0.0710
5,0	1000	10	n281.0.0711

WIG-Schweißstäbe

Edelstahl - Schweißstäbe für rostbeständige Cr-Ni Stähle und Stahlguß

Wst. 1.4551

EN 12072 G 19 9 Nb/W 19 9 Nb

WIG-Schweißstäbe aus stabilisiertem austenitischem Chrom-Nickelstahl zum Schweißen nichtrostender austenitischer Stähle für Betriebstemperaturen bis +400° C, zunderbeständig bis +800° C.
TÜV- und DB-Zulassungen liegen hierfür vor. (Aktuellen Umfang bei Bedarf bitte anfordern).
Normbezeichnung nach DIN 8556, SG X 5 CrNiNb 19 9
AWS/ASME SFA-5.9, ER 347 Si

Der Edelstahl-Zusatzwerkstoff Wst. 1.4551 ist z.B. für folgende Grundwerkstoffe möglich:

1.4301, 1.4303, 1.4306, 1.4308, 1.4310, 1.4312, 1.4319, 1.4541, 1.4550, 1.4552

Schutzgas:

für WIG = Schweiß-Argon

Zusammensetzung Schweißstab in % (Richtwerte)

C	Si	Mn	Cr	Ni	(Nb+Ta)
0,04	0,7	1,9	19,5	10,0	min. 12x%C max. 1,1

Schweißstab:

Stabdurchmesser [mm]	Länge [mm]	Verpackungseinheit [kg]	Artikel-Nr.
1,0	1000	10	n281.0.0201
1,6	1000	10	n281.0.0204
2,0	1000	10	n281.0.0205
2,4	1000	10	n281.0.0207
3,2	1000	10	n281.0.0209
4,0	1000	10	n281.0.0210
5,0	1000	10	n281.0.0211

WIG-Schweißstäbe

Edelstahl - Schweißstäbe für rost- und säure-beständige Cr-Ni-Mo Stähle und Stahlguß Wst. 1.4576 (V4A)

EN 12 072 19 12 3 Nb(Si)

WIG-Schweißstäbe aus stabilisiertem austenitischem Chrom-Nickel-Molybdänstahl zum Schweißen nichtrostender austenitischer Stähle für Betriebstemperaturen bis +400° C.
TÜV- und DB-Zulassungen liegen hierfür vor. (Aktuellen Umfang bei Bedarf bitte anfordern).
Normbezeichnung nach DIN 8556, SG X 5 CrNiMoNb 19 12
AWS/ASME SFA-5.9, ER 318

Der Edelstahl-Zusatzwerkstoff Wst. 1.4576 ist z.B. für folgende Grundwerkstoffe möglich:

1.4401, 1.4404, 1.4408, 1.4420, 1.4435, 1.4436, 1.4571, 1.4573, 1.4580, 1.4581, 1.4583

Schutzgas:

für WIG = Schweiß-Argon

Zusammensetzung Schweißstab in % (Richtwerte)

C	Si	Mn	Cr	Mo	Ni	(Nb+Ta)
0,04	0,8	1,6	19	2,7	11,5	min. 12x% C max. 1,1

Schweißstab:

Stabdurchmesser [mm]	Länge [mm]	Verpackungseinheit [kg]	Artikel-Nr.
1,0	1000	10	n281.0.0301
1,6	1000	10	n281.0.0304
2,0	1000	10	n281.0.0305
2,4	1000	10	n281.0.0307
3,2	1000	10	n281.0.0309
4,0	1000	10	n281.0.0310
5,0	1000	10	n281.0.0311

WIG-Schweißstäbe

Aluminium - Schweißdraht Al-Mg 3
WSt 3.3536
EN AW 5754

Eloxierfähig

Schweißstab aus Aluminium-Magnesium-Legierungen für das WIG-Schweißen von AL-Mg-Legierungen.
TÜV- und DB-Zulassungen liegen hierfür vor (aktuellen Umfang bei Bedarf bitte anfordern).
Normbezeichnung nach DIN 1732 - SG - Al-Mg 3
AWS/ASME SFA - 5.10 ähnlich ER 5754

Der Alu-Zusatzwerkstoff Al-Mg 3 ist z. B. für folgende Grundwerkstoffe möglich:

Al-Mg 3, Al-Mg Mn 0,8, Al-Mg 1, Al-Mg 1,8, G-Al-Mg 3, G-Al-Mg 3 Si.

Schutzgas: Rein-Argon, Argon-Helium-Gemisch

Zusammensetzung Schweißstab in % (Richtwerte)

Al	Mg	Mn	Cr	Ti
Basis	3 %	0,3 %	0,1 %	0,13 %

Schweißstab:

Stabdurchmesser [mm]	Lieferform Stab	Verpackungseinheit in kg	Artikel-Nr.
1,6	1000	10	n271.0.0011
2,0	1000	10	n271.0.0012
2,4	1000	10	n271.0.0013
3,2	1000	10	n271.0.0014
4,0	1000	10	n271.0.0015
5,0	1000	10	n271.0.0016

WIG-Schweißstäbe

Aluminium - Schweißdraht Al-Mg 5
WSt. 3.3556
EN AW 5356

Schweißstab aus Aluminium-Magnesium-Legierungen für das WIG-Schweißen von AL-Mg-Legierungen.
TÜV- und DB-Zulassungen liegen hiefür vor (aktuellen Umfang bei Bedarf bitte anfordern).
Normbezeichnung nach DIN 1732 - SG - Al-Mg 5
AWS/ASME SFA - 5.10 ähnlich ER 5356

Der Alu-Zusatzwerkstoff Al-Mg 5 ist z. B. für folgende Grundwerkstoffe möglich:

Al-Mg 5, Al-Mg 3, Al-Mg Si 1.

Schutzgas: Rein-Argon, Argon-Helium-Gemisch

Zusammensetzung Schweißstab in % (Richtwerte)

Al	Mg	Mn	Cr	Ti
Basis	5 %	0,35 %	0,1 %	0,15 %

Schweißstab:

Stabdurchmesser [mm]	Lieferform Stab	Verpackungseinheit in kg	Artikel-Nr.
1,6	1000	10	n271.0.0081
2,0	1000	10	n271.0.0082
2,4	1000	10	n271.0.0083
3,2	1000	10	n271.0.0084
4,0	1000	10	n271.0.0085
5,0	1000	10	n271.0.0086

Tel. 08207/90050 Fax 08207/90052 E-mail: STO_ME@t-online.de

WIG-Schweißstäbe

Aluminium - Schweißdraht Al-Mg 4,5 Mn
WSt 3.3548 EN AW 5183

Schweißstab aus Aluminium-Magnesium-Legierungen zum WIG-Schweißen von Alu-Legierungen.
TÜV-, BW- und DB-Zulassungen liegen hierfür vor (aktuellen Umfang bei Bedarf bitte anfordern).
Normbezeichnung nach DIN 1732 SG - Al-Mg 4,5 Mn
AWS/ASME SFA - 5.10 ER 5183

Besonderer Hinweis:
Schweißnahtbereich muß metallisch blank sein.Größere Werkstücke auf 150° C vorwärmen. Beim Schweißen aushärtbarer Legierungen Schweißnaht nicht in die mechanisch hochbeanspruchte Zone legen.

Der Alu-Zusatzwerkstoff Al-Mg 4,5 Mn ist z. B. für folgende Grundwerkstoffe möglich:

Al-Mg 4,5 Mn, Al-Mg 3, Al-Mg 5, bedingt für aushärtbare Legierungen wie z. B. Al-Cu Mg 1, Al-Mg Si 1, Al-Zn 4,5 Mg 1.

Schutzgas: Rein-Argon, Argon-Helium-Gemsich

Zusammensetzung Schweißstab in % (Richtwerte)

Al	Mg	Mn	Cr	Ti
Basis	4,9 %	0,8 %	0,15 %	0,15 %

Schweißstab:

Stabdurchmesser [mm]	Lieferform Stab	Verpackungseinheit in kg	Artikel-Nr.
1,6	1000	10	n271.0.0051
2,0	1000	10	n271.0.0052
2,4	1000	10	n271.0.0053
3,2	1000	10	n271.0.0054
4,0	1000	10	n271.0.0055
5,0	1000	10	n271.0.0056

Tel. 08207/90050 Fax 08207/90052 E-mail: STO_ME@t-online.de

WIG-Schweißstäbe

Aluminium Schweißdraht Al-Si 5
WST 3.2245 EN AW 4043

Schweißstab aus Aluminium-Silizium-Legierungen zum WIG-Schweißen von Al-Si-Legierungen. DB-Zulassung liegt hierfür vor (aktuellen Umfang bei Bedarf bitte anfordern).
Normbezeichnung nach DIN 1732 SG - Al-Si 5
AWS/ASME SFA - 5.10 ER 4043

Besonderer Hinweis:
Werkstücke über 15 mm Dicke auf 150° bis 200° C vorwärmen. Beim Schweißen aushärtbarer Legierungen Schweißnaht nicht in die mechanisch hochbeanspruchte Zone legen.

Der Alu-Zusatzwerkstoff Al-Si 5 ist z. B. für folgende Grundwerkstoffe möglich:

Aluminium-Silizium-Legierungen sowie artverschiedene Aluminium-legierungen untereinander. Bedingt für aushärtbare Legierungen wie z. B. Al-CuMg 1, Al-MgSi 1, Al-Zn 4,5 Mg 1.

Schutzgas: Rein-Argon, Argon-Helium-Gemisch

Zusammensetzung Schweißstab in % (Richtwert)

Al	Si
Basis	5 %

Schweißstab:

Stabdurchmesser [mm]	Lieferform Stab	Verpackungseinheit in kg	Artikel-Nr.
1,6	1000	10	n271.0.0061
2,0	1000	10	n271.0.0062
2,4	1000	10	n271.0.0063
3,2	1000	10	n271.0.0064
4,0	1000	10	n271.0.0065
5,0	1000	10	n271.0.0066

Tel. 08207/90050 Fax 08207/90052 E-mail: STO_ME@t-online.de

WIG-Schweißstäbe

Aluminium - Schweißdraht Al-Si 12
WSt 3.2585
EN AW 4047

Schweißstab aus Aluminium-Silizium-Legierungen zum WIG-Schweißen von AL-Si-Legierungen. DB-Zulassung liegt hierfür vor (aktuellen Umfang bei Bedarf bitte anfordern).
Normbezeichnung nach DIN 1732 SG - Al-Si 12
AWS/ASME SFA - 5.10 ähnlich ER 4047

Besonderer Hinweis:
Gößere Werkstücke und Bleche über 15 mm Dicke auf 150° C vorwärmen.

Der Alu-Zusatzwerkstoff Al-Si 12 ist z. B. für folgende Grundwerkstoffe möglich:

Aluminium-Gußlegierungen bis ca 12 % Si, z. B. G-Al-Si 10 Mg, G-Al-Si 12.

Schutzgas: Rein-Argon, Argon-Helium-Gemisch

Zusammensetzung Schweißstab in % (Richtwerte)

Al	Si	Mn
Basis	12 %	0,2 %

Schweißstab:

Stabdurchmesser [mm]	Lieferform Stab	Verpackungseinheit in kg	Artikel-Nr.
1,6	1000	10	n271.0.0071
2,0	1000	10	n271.0.0072
2,4	1000	10	n271.0.0073
3,2	1000	10	n271.0.0074
4,0	1000	10	n271.0.0075
5,0	1000	10	n271.0.0076

Tel. 08207/90050 Fax 08207/90052 E-mail: STO_ME@t-online.de

Stabelektroden-Böhler
FOX TMF RC 3
für unlegierten + niedriglegierten Stahl

Rutilzellulose-mitteldickumhüllte Stabelektrode für alle Positionen speziell für Heft-, Montage- und Fallnahtschweißung.
Schweißgut für Betriebstemperaturen von -10 bis +450°C.

Normbezeichnung

DIN 1913	E 4322 R(C) 3
ISO 2560	E 43 2 R 11
AWS/ASME SFA-5.1	E 6013
B.S.639	E 4322 R 12
NF A 81-309	E 432/2R 12
EN 499	E 38 0 RC 11

Wichtigste Grundwerkstoffe

StE 34-2,St 37, St 44, St 52-3;
St 35, St 35.4, St 45, St 45.4, St 52.4
StE 290.7, bis StE 360.7 TM;
X 42, X 46, X 52 (API 5 LX);
Schiffbaustähle Grad A bis D

H I, H II, 17 Mn 4, 19 Mn 6;
St 35.8, St 45.8;
StE 255 bis StE 355;WStE 255-
WStE 355, St 2 ,St 3, St 4

Mechanische Gütewerte des Schweißgutes (Richtwerte)

Wärmebehandlung Prüftemperatur		**[°C]**	**unbehandelt +20°C**	**unbehandelt 0°C**
Streckgrenze	R_{eH}	[N/mm²]	420	
Zugfestigkeit	R_m	[N/mm²]	550	
Bruchdehnung	A_5	[%]	28	
Kerbschlagarbeit	A_V	[J]	80	60

C	Si	Mn
0,08	0,25	0,6

Der scharfe Lichtbogen ermöglicht Schweißen von geprimerten, verzinkten, angerosteten und verzunderten Stählen. Auch bei 220 V Lichtnetztransformatoren und bei 42V Schutzspannung verschweißbar.

Rücktrocknung

Im Allgemeinen nicht erforderlich.
Die Hülle verträgt jedoch eine Rücktrocknung von maximal 1-2h bei 90°C.

Zulassung

TÜV, DB, UDT siehe Anhang (Aktuellen Umfang bei Bedarf anfordern).

Artikel-Nr.	Abmessung	Stück/Pack	Stück/Karton	Gewicht/Pack	Gewicht/ Karton
11516	2,5 x 250	320	1.280	3,9	15,6
11517	2,5 x 350	320	1.280	5,5	22,0
11518	3,2 x 350	190	760	5,4	21,6
11519	4,0 x 350	120	480	5,1	20,4

Tel. 08207/90050 Fax 08207/90052 E-mail: STO_ME@t-online.de

Stabelektroden-Böhler
FOX SUS RR6
für unlegierten + niedriglegierten Stahl

Rutil-dickumhüllte Stabelektrode zum Schweißen besonders feinschuppiger Nähte. Schweißgut für Betriebstemperaturen von –10°C bis +450°C.

Normbezeichnung

DIN 1913	E 51 22 RR 6
ISO 2560	E 51 2 RR 22
AWS/ASME SFA-5.1	E 6013
B.S.639	E 51 22 RR 22
NF A 81-309	E 51 2/2 RR 22
EN 499	E 42 0 RR 12

Wichtigste Grundwerkstoffe

StE 34-2. St 37, St 44, St 52-3;
H I, H II, 17 Mn, 19 Mn6
St 35, St 35.4, St 45, St 45.4,St 52.4,
St 35.8,St 45.8, StE 290.7 bis StE 360.7
TM; X 42, X 46, X 52 (API 5 LX)
Schiffbaustähle A, B (grade 1)

StE 255 bis StE 355,
WStE 255 bis WStE 355
St 2, St 3, St 4;
C 10 bis C 22;

Mechanische Gütewerte des Schweißgutes (Richtwerte)

Wärmebehandlung Prüftemperatur		**[°C]**	**unbehandelt +20°C**	**unbehandelt 0°C**
Streckgrenze	R_{eH}	[N/mm²]	440	
Zugfestigkeit	R_m	[N/mm²]	580	
Bruchdehnung	A_5	[%]	23	
Kerbschlagarbeit	A_V	[J]	65	50

C	Si	Mn
0,08	0,4	0,5

Ausgezeichnetes, feinschuppiges Nahtbild; flache Hohlkehlnaht; selbstabhebende Schlacke. Wurzelschweißbarkeit nachgewiesen. Geeignet zum Schweißen verzinkter oder geprimerter Bleche. Für verzinkte Bleche bis 2,5 mm Durchmesser auch in fallender Position. Auch an 220 V Lichtnetztransformatoren und bei 42 V Schutzspannung verschweißbar. DB-Zulassung: (Für den bauaufsichtlichen Bereich nach DS 804 und DIN 18 800): begrenzt auf ST 37, Stumpfnähte: Blechdicke maximal 16mm, Kehlnähte: Blechdicke maximal 30mm, a-Maß maximal 10mm.

Rücktrocknung

Im Allgemeinen nicht erforderlich.
Die Hülle verträgt jedoch eine Rücktrocknung von maximal 150°C.

Zulassung

TÜV, DB, UDT siehe Anhang (Aktuellen Umfang bei Bedarf anfordern).

Artikel-Nr.	Abmessung	Stück/Pack	Stück/Karton	Gewicht/Pack	Gewicht/ Karton
12342	2,0 x 250	325	1.300	3,1	12,4
11443	2,5 x 350	200	800	4,3	17,2
12414	3,2 x 350	125	500	4,5	18,0
12432	4,0 x 450	80	320	5,6	22,4
12433	5,0 x 450	50	200	5,3	21,2

Tel. 08207/90050 Fax 08207/90052 E-mail: STO_ME@t-online.de

Stabelektroden-Böhler
FOX KES RRC6
für unlegierten + niedriglegierten Stahl

Rutilzellulose-dickumhüllte Universal-Stabelektrode mit besonders leichter Verschweißbarkeit auch in fallender Position.
Schweißgut für Betriebstemperaturen von -10°C - +450°C.

Normbezeichnung

DIN 1913	E 51 22 RR (C) 6
ISO 2560	E 43-3 RR 11
AWS/ASME SFA-5.1	E 6013
B.S.639	E 51 2 RR 12
NF A 81-309	E 51 2 RR 12
EN 499	E 42 0 RC 11

Wichtigste Grundwerkstoffe

Allg. Baust.: St 33 — St 52-3;
Kesselbl.: H I — H II, GS-C 25, 17 Mn 4
Rohrst.: DIN 17175: St 35.8, St 45.8, 17 Mn 4
Rohrst.: DIN 1629: St 35 — St 45.4, St 52, St 52.4
Fernleitungsrohre: St E 210.7 — St E 320.7 TM
Vergütungsst.: C 22, CK 22
Stahlguss:(GS 38 — GS 52.3)
FK-Stähle: StE 255 — StE 315
Schiffbaust.: A — D

Wärmebehandlung Prüftemperatur		**[°C]**	**unbehandelt +20°C**	**unbehandelt 0°C**
Streckgrenze	R_{eH}	[N/mm²]	480	
Zugfestigkeit	R_m	[N/mm²]	550	
Bruchdehnung	A_5	[%]	24	
Kerbschlagarbeit	A_V	[J]	80	47

C	Si	Mn
0,07	0,4	0,5

Besondere Hinweise

Gute Verschweißbarkeit in allen Positionen einschließlich Fallnaht, gute Spaltüberbrückbarkeit, saubere Nahtzeichnung, gute Schlackenentfernbarkeit, mäßige Spritzverluste, gute Wiederzündfähigkeit.

Rücktrocknung

Im Allgemeinen nicht erforderlich.
Die Hülle verträgt eine Rücktrocknung von maximal ½ h bei 90°C.

Zulassung

TÜV, DB, UDT siehe Anhang (Aktuellen Umfang bei Bedarf anfordern).

Artikel-Nr.	Abmessung	Stück/Pack	Stück/Karton	Gewicht/Pack	Gewicht/ Karton
11483	2,0 x 250	375	1.500	3,4	13,6
11484	2,5 x 350	245	980	4,7	18,8
11485	3,2 x 350	150	600	5,0	20,0
11105	4,0 x 450	110	440	6,8	27,2
11803	5,0 x 450	70	280	6,7	26,8

Stabelektroden-Böhler
FOX SPE RRB7
für unlegierten + niedriglegierten Stahl

Rutilbasisch-dickumhüllte Stabelektrode mit besonderer Eignung zum Schweißen von Rohr-Wurzelnähten.
Schweißgut für Betriebstemperaturen von –10°C bis +350°C.

Normbezeichnung

DIN 1913	E 43 43 RR(B) 7
ISO 2560	E 43 4 RR 22
AWS/ASME SFA-5.1	E 60 13
B.S.639	E 43 43 RR 22
NF A 81-309	E 43 4/3 RR 22
EN 499	E 35 2 RB 12

Wichtigste Grundwerkstoffe

StE 34-2. St 37, St 44, St 52-3;
H I, H II, 17 Mn 4, 19 Mn 6;
St 35, St 35.4, St 45, St 45.4, St 52.4 St 35.8, St 45.8;
StE 290.7, bis StE 360.7 TM;
X 42, X 46, X 52 (API 5 LX);
StE 255 bis StE 355;WStE 255 bis WStE 355
St 2, ST 3, St 4
C10 bis C 22;
Schiffbaustähle A, B ,C, D (grade 2)

Wärmebehandlung			**unbehandelt**		
Prüftemperatur		**[°C]**	**+20°C**	**0°C**	**-20°C**
Streckgrenze	R_{eH}	[N/mm²]	390		
Zugfestigkeit	R_m	[N/mm²]	480		
Bruchdehnung	A_5	[%]	28		
Kerbschlagarbeit	A_V	[J]	100	75	50

C	Si	Mn
0,08	0,3	0,6

Besondere Hinweise

Bevorzugt zum Wurzelschweißen. Leichte Schlackenentfernbarkeit. Gutes Schweißverhalten in der Stehnaht, keine Neigung zum Kleben. Für Decklagen empfehlen wir MT - RR 6.

Rücktrocknung

Im Allgemeinen nicht erforderlich.
Die Hülle verträgt jedoch eine Rücktrocknung von maximal 150°C.

Zulassung

siehe Anhang (Aktuellen Umfang bei Bedarf anfordern).

Artikel-Nr.	Abmessung	Stück/Pack	Stück/Karton	Gewicht/Pack	Gewicht/ Karton
12345	2,0 x 250	360	1.440	3,3	13,2
12347	2,5 x 350	235	940	4,6	18,4
12348	3,2 x 350	140	560	4,4	17,6
12722	4,0 x 450	95	380	5,95	23,8
13593	5,0 x 450	60	240	5,58	22,32

Tel. 08207/90050 Fax 08207/90052 E-mail: STO_ME@t-online.de

Stabelektroden, hochlegiert

MTC - Edelstahl-Stabelektrode Typ MT - 318 Wst 1.4576 (V4A - Extra)

EN 1600 E 19 12 3 Nb R 12

Rutilumhüllte Stabelektrode AC/DC verschweißbar für rost- und säurebeständige Chrom-Nickel-Molybdänstähle für Betriebstemperaturen bis + 400 º C, kaltzäh bis - 60 º C. Es entstehen beim Schweißen sehr saubere Nahtoberflächen. Die Schlackenentfernbarkeit ist außerordenlich gut, das Schweißgut ist nicht polierbar. Geeigent für Verbindungsschweißungen an den Grundwerkstoffen Wst 1.4301 - 1.4583

Normbezeichnung nach DIN 8556, E 19 12 3 Nb R 23

Abmessung	Paketinhalt	Kartoninhalt	Artikel-Nr.
2,00 x 300 mm	4,0 kg = 342 Stück	4 Pakete	n285.0.1603
2,50 x 300 mm	4,0 kg = 216 Stück	4 Pakete	n285.0.1606
3,25 x 350 mm	5,0 kg = 140 Stück	4 Pakete	n285.0.1608
4,00 x 350 mm	5,0 kg = 92 Stück	4 Pakete	n285.0.1611
5,00 x 450 mm	6,0 kg = 55 Stück	4 Pakete	n285.0.1615

MTC - Edelstahl-Stabelektroden Typ MT - 316 L Wst 1.4430 (V4A)

EN 1600 E 19 12 3 LR 12

Rutilumhüllte Stabelektrode aus austenitischem Chrom-Nickel-Molybdänstahl mit besonders niedrigem Kohlestoffgehalt zum Schweißen für nichtrostende austenistische Stähle für eine Betriebstemperatur bis 400 º C, kahltzäh bis - 120 º C. Eine leicht pendelnde Elektrodenführung führt zu einer glatten Schweißnaht und einem außerordentlich guten Schlackenabgang. Schweißbar auf Gleich- und Wechselstrom. Geeignet für Verbindungsschweißungen an den Grundwerkstoffen Wst 1.4301 - 1.4583.

Normbezeichnung nach DIN 8556, E 19 12 3 LR 23

Abmessung	Paketinhalt	Kartoninhalt	
1,50 x 250 mm	3,0 kg = 556 Stück	4 Pakete	n285.0.1501
2,00 x 300 mm	4,0 kg = 342 Stück	4 Pakete	n285.0.1503
2,50 x 300 mm	4,0 kg = 216 Stück	4 Pakete	n285.0.1506
3,25 x 350 mm	5,0 kg = 139 Stück	4 Pakete	n285.0.1508
4,00 x 350 mm	5,0 kg = 90 Stück	4 Pakete	n285.0.1511
5,00 x 450 mm	6,0 kg = 54 Stück	4 Pakete	n285.0.1515

Stabelektroden, hochlegiert + Alu

MTC - Aluminiumelektroden Typ MT - AL-Si 5
Wst 3.2245

Stabelektrode mit Sonderumhüllung zum Schweißen von Aluminium-Silizium-Legierungen und artverschiedenen Aluminiumlegierungen untereinander. Nur verschweißbar unter Gleichstrom am Pluspol.

Normbezeichnung nach DIN 1732, EL - ALSi 5

Abmessung	Paketinhalt	Kartoninhalt	Artikel-Nr.
2,50 x 350 mm	2,0 kg = 220 Stück	4 Pakete	n285.0.4107
3,25 x 350 mm	2,0 kg = 147 Stück	4 Pakete	n285.0.4108
4,00 x 350 mm	2,0 kg = 99 Stück	4 Pakete	n285.0.4111

MTC - Edelstahl-Stabelektroden Typ MT - 308 L
Wst 1.4316 (V2A)

EN 1600 E 19 9 LR 23

Rutilumhüllte Stabelektrode AC/DC verschweißbar für rostbeständige Cr Ni-Stähle mit besonders niedrigem Kohlenstoffgehalt. Dadurch ist die interkristalline Korrosionsfähigkeit des Materials erheblich geringer. Durch die hohe Strombelastbarkeit kann mit dieser Elektrode sehr schnell geschweißt werden, außerdem ist die Schlackenentfernbarkeit außerordentlich gut. Es entstehen beim Schweißen sehr saubere Nahtoberflächen. Geeignet für Verbindungsschweißungen an den Grundstoffen Wst 1.4301 - 1.4552.

Normbezeichnung nach DIN 8556, E 19 9 LR 23

Abmessung	Paketinhalt	Kartoninhalt	
2,00 x 300 mm	4,0 kg = 345 Stück	4 Pakete	n285.0.1203
2,50 x 300 mm	4,0 kg = 220 Stück	4 Pakete	n285.0.1206
3,25 x 350 mm	5,0 kg = 140 Stück	4 Pakete	n285.0.1208
4,00 x 350 mm	5,0 kg = 93 Stück	4 Pakete	n285.0.1211
5,00 x 450 mm	6,0 kg = 56 Stück	4 Pakete	n285.0.1215

Stabelektroden

MTC - Hartauftragungselektroden Typ MT 600 T ~ Wst 1.4718

Rutilumhüllte Stabelektrode zum Schweißen zähharter abriebfester Auftragungen. Das Schweißgut ist aus verschleißfestem Chrom - Siliziumstahl. Besonders geeignet zum Auftragungsschweißen an Baggerteilen, Förderschnecken, Raupenketten, Nocken, Ambossen, Laufrädern und anderen. Das unbehandelte Schweißgut ist nur durch Schleifen bearbeitbar, schmied- und härtbar.

Normbezeichnung nach DIN 8555, E 6 - UM - 60,

Abmessung	Paketinhalt	Kartoninhalt	Artikel-Nr.
2,50 x 350 mm	5,0 kg = 227 Stück	4 Pakete	n285.0.3107
3,25 x 450 mm	5,0 kg = 122 Stück	4 Pakete	n285.0.3110
4,00 x 450 mm	6,0 kg = 82 Stück	4 Pakete	n285.0.3113
5,00 x 450 mm	6,0 kg = 53 Stück	4 Pakete	n285.0.3115

MTC - Gußelektroden Reinnickel Typ MT-Nickel Wst 2.4155

Basisch - graphitisch umhüllte Stabelektroden mit Reinnickel-Kerndraht für weiche, gut bearbeitbare Gußeisenkaltschweißungen. Geeignet zur Ausbesserung von Rissen und Lunkerstellen, für Verbindungen von Gußeisen sowie für Schweißungen an Gußeisen mit lamellarem Gußeisen mit Kugelgraphit. Verschweißbar unter Gleich- und unter Wechselstrom am Minuspol.

Normbezeichnung nach DIN 8573, E Ni-BG 12

Abmessung	Paketinhalt	Kartoninhalt	
2,50 x 350 mm	5,0 kg = 238 Stück	4 Pakete	n285.0.2406
3,25 x 350 mm	5,0 kg = 149 Stück	4 Pakete	n285.0.2408
4,00 x 350 mm	5,0 kg = 101 Stück	4 Pakete	n285.0.2411
5,00 x 450 mm	6,0 kg = 60 Stück	4 Pakete	n285.0.2415

Artikel-Nr.

Stahlflaschen gefüllt mit Mischgas 18

	Inhalt	cbm	Höhe	Gewicht
78050050	5 ltr.	1,20	470 mm	ca. 12 kg
78050100	10 ltr.	2,40	975 mm	ca. 20 kg
78050200	20 ltr.	4,70	945 mm	ca. 44 kg
78050500	50 ltr.	11,80	1650 mm	ca. 70 kg

Füllungen Mischgas 18

	Inhalt	cbm
78051050	5 ltr.	1,20
78051100	10 ltr.	2,40
78051200	20 ltr.	4,70
78051500	50 ltr.	11,80

Stahlflaschen gefüllt mit Argon

	Inhalt	cbm	Höhe	Gewicht
78100050	5 ltr.	1,05	470 mm	ca. 10 kg
78100100	10 ltr.	2,10	975 mm	ca. 20 kg
78100200	20 ltr.	4,30	945 mm	ca. 40 kg
78100500	50 ltr.	10,70	1650 mm	ca. 70 kg

Füllungen Argon

	Inhalt	cbm
78101050	5 ltr.	1,05
78101100	10 ltr.	2,10
78101200	20 ltr.	4,30
78101500	50 ltr.	10,70

Tel. 08207/90050 Fax 08207/90052 E-mail: STO_ME@t-online.de

Stahlflaschen gefüllt mit Sauerstoff

Inhalt	cbm	Höhe	Gewicht	Artikel-Nr.
5 ltr.	0,75	470 mm	ca. 12 kg	78150050
10 ltr.	2,00	975 mm	ca. 20 kg	78150100
20 ltr.	4,00	945 mm	ca. 40 kg	78150200
50 ltr.	10,00	1650 mm	ca. 70 kg	78150500

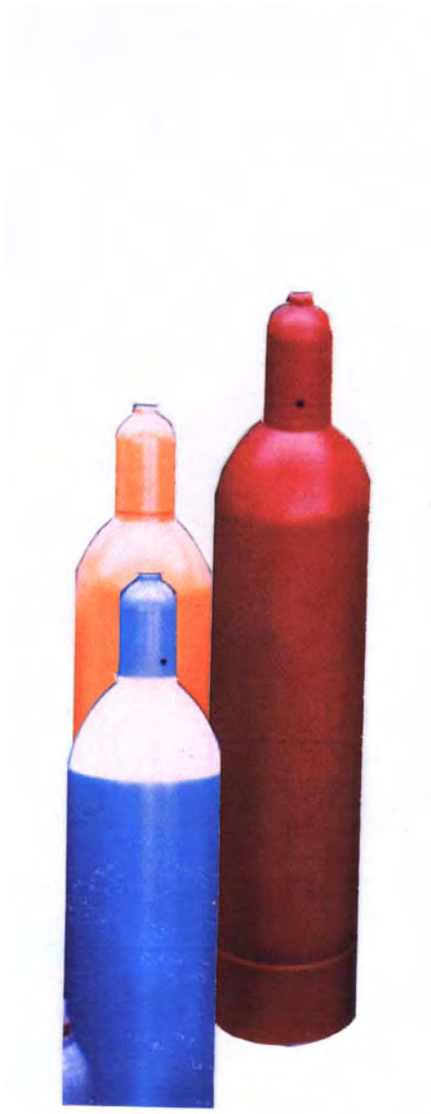

Füllungen Sauerstoff

Inhalt	cbm	
5 ltr.	0,75	78151050
10 ltr.	2,00	78151100
20 ltr.	4,00	78151200
50 ltr.	10,00	78151500

Stahlflaschen gefüllt mit Acetylen

Inhalt	kg	Höhe	Gewicht	
5 ltr.	0,80	470 mm	ca. 14 kg	78200050
10 ltr.	ca.2,00	975 mm	ca. 23 kg	78200100
20 ltr.	ca. 4,00	945 mm	ca. 44 kg	78200200
40 ltr..	6,3	1375 mm	ca. 65 kg	78200400

Füllungen Acetylen

Inhalt	kg	
5 ltr.	0,80	78201050
10 ltr.	ca. 2,00	78201100
20 ltr.	ca. 4,00	78201200
40 ltr.	6,3	78201400

Tel. 08207/90050 Fax 08207/90052 E-mail: STO_ME@t-online.de

MIG-MAG Schweißbrenner SB 154 G

		Artikel-Nr.
1	Brennerkörper	02210106
2	Düsenstock	02210176
3	Kontaktdüse 0,8 mm	02210178
3.1	Kontaktdüse 1,0 mm	02210185
3.2	Kontaktdüse 1,2 mm	02210177
4	Gasdüse	02210095
5	Drahtseele 3 mtr.	02210244
6	Drahtseele 4 mtr.	02210245

MIG-MAG Schweißbrenner SB 307 G

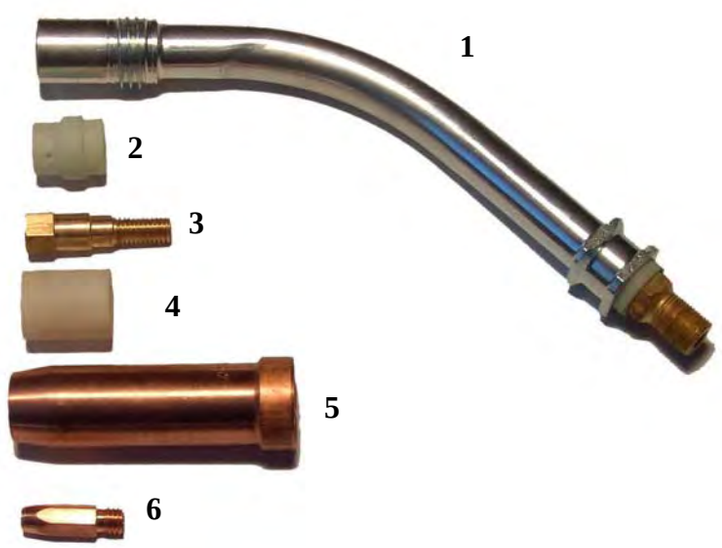

		Artikel-Nr.
1	Brennerkörper	02210757
2	Gasverteiler	02210222
2.1	Gasverteiler keramik	02210219
3	Düsenstock	02210217
4	Isolierhülse	02210369
5	Gasdüse	02210267
5.1	Gasdüse mit Isolierhülse	02210272
6	Kontaktdüse 0,8 mm	04511801
6.1	Kontaktdüse 1,0 mm	04511802
6.2	Kontaktdüse 1,2 mm	04511803
7	Drahtseele 3 mtr.	02210244
8	Drahtseele 4 mtr.	02210245

Tel. 08207/90050 Fax 08207/90052 E-mail: STO_ME@t-online.de

MIG-MAG Schweißbrenner SB 322 G

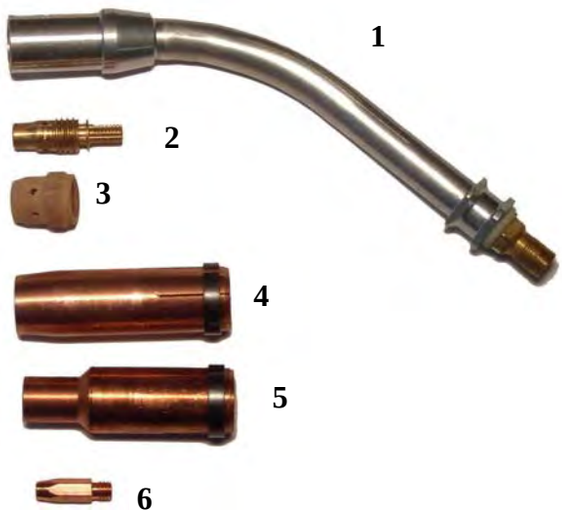

		Artikel-Nr.
1	Brennerkörper SB 322	02210686
2	Düsenstock	02210221
3	Gasverteiler	02210169
3.1	Gasverteiler keramik	02211567
4	Gasdüse	04514300
5	Gasdüse 14 mm	04514301
6	Kontaktdüse 0,8 mm	04511801
6.1	Kontaktdüse 1,0 mm	04511802
6.2	Kontaktdüse 1,2 mm	04511803
7	Drahtseele 3 mtr.	02210244
8	Drahtseele 4 mtr.	02210245

MIG-MAG Schweißbrenner SB 350 G

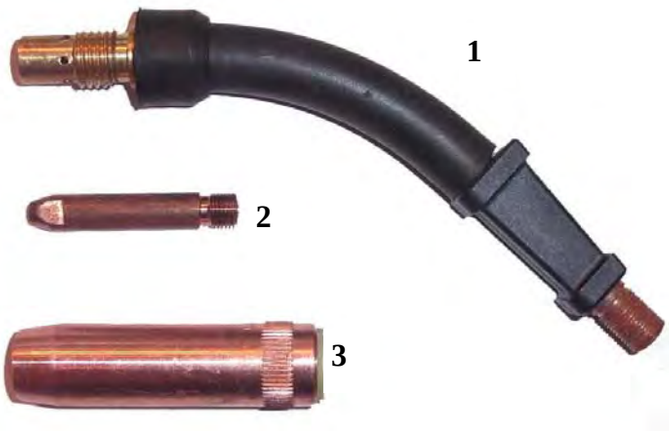

		Artikel-Nr.
1	Brennerkörper SB 350	02211835
2	Kontaktdüse 0,8 mm	02211845
2.1	Kontaktdüse 1,0 mm	02211846
2.2	Kontaktdüse 1,2 mm	02211847
3	Gasdüse	02200062
4	Drahtseele 3 mtr.	02210244
5	Drahtseele 4 mtr.	02210245

MIG-MAG Schweißbrenner SB 502 W

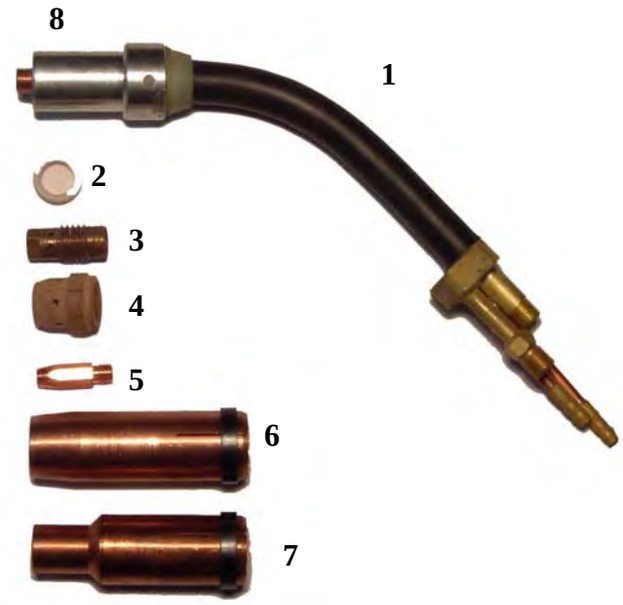

		Artikel-Nr.
1	Brennerkörper	02211564
2	Isolierbuchse	02211421
3	Düsenstock	02211578
4	Gasverteiler Gewebe	02211568
4.1	Gasverteiler Keramik	02211567
5	Kontaktdüse 0,8 mm	04511801
5.1	Kontaktdüse 1,0 mm	04511802
5.2	Kontaktdüse 1,2 mm	04511803
6	Gasdüse	04514300
7	Gasdüse 14 mm	04514301
8	Wassermantel	02211572
9	Drahtseele 3 mtr.	02210246
10	Drahtseele 4 mtr.	02210247

MIG-MAG Schweißbrenner SB 603 W

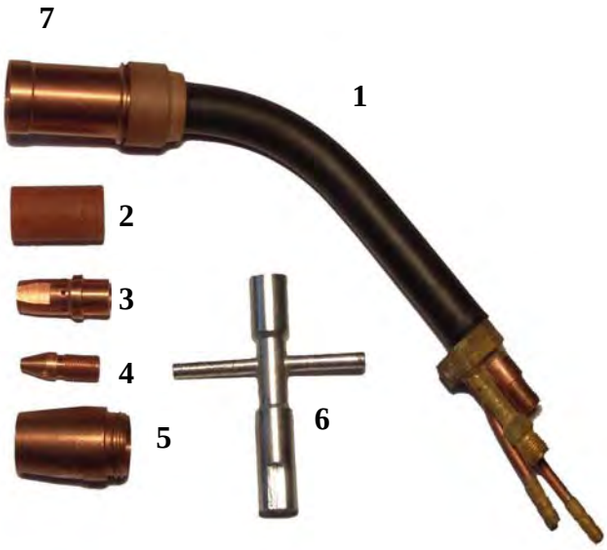

		Artikel-Nr.
1	Brennerkörper	02211740
2	Isolierhülse	02211726
3	Düsenstock	02211755
4	Kontaktdüse 0,8 mm	02211757
4.1	Kontaktdüse 1,0 mm	02211758
4.2	Kontaktdüse 1,2 mm	02211759
4.3	Kontaktdüse 1,4 mm	02211760
4.4	Kontaktdüse 1,6 mm	02211761
5	Gasdüse	02211725
6	Düsenschlüssel	01370043
7	Wassermantel	02211727
8	Drahtseele 3 mtr.	02210246
9	Drahtseele 4 mtr.	02210247

MIG-MAG Schweißbrenner SB 150 G

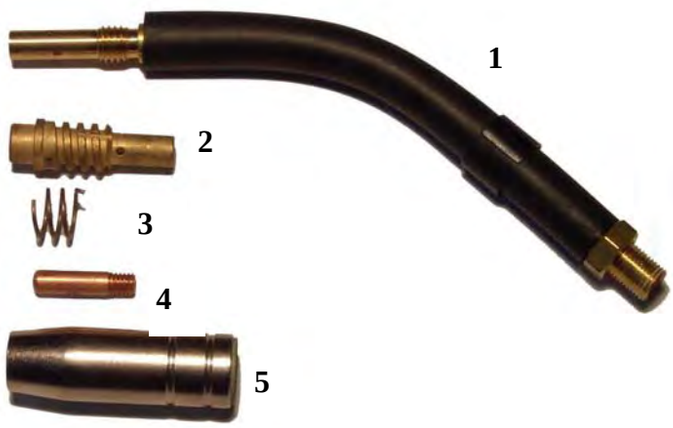

		Artikel-Nr.
1	Brennerkörper steckbar	0020009
1.1	Brennerkörper schraubbar	0020008
2	Düsenstock	1419990
3	Haltefeder	9100550
4	Kontaktdüse 0,8 mm	02210257
4.1	Kontaktdüse 1,0 mm	02210186
5	Gasdüse steckbar	1450108
6	Gasdüse schraubbar	1450107
7	Drahtseele 3 mtr.	02210244
8	Drahtseele 4 mtr.	02210245

MIG-MAG Schweißbrenner SB 250 G

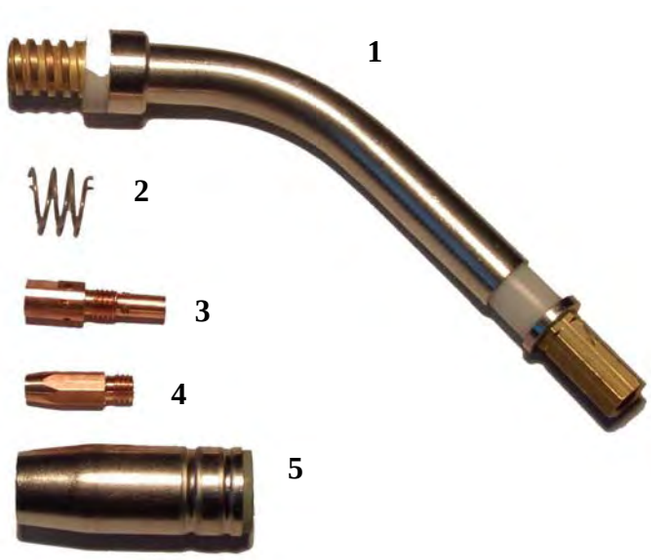

		Artikel-Nr.
1	Brennerkörper steckbar	0040012
1.1	Brennerkörper schraubbar	0040015
2	Haltefeder	0030013
3	Düsenstock M 6	1420001
3.1	Düsenstock M 8	1420002
4	Kontaktdüse 0,8 mm M6	1400051
4.1	Kontaktdüse 1,0 mm M6	1400242
4.2	Kontaktdüse 1,2 mm M6	1400379
4.3	Kontaktdüse 0,8 mm M8	04511801
4.4	Kontaktdüse 1,0 mm M8	04511802
4.5	Kontaktdüse 1,2 mm M8	04511803
5	Gasdüse steckbar	1450100
5.1	Gasdüse schraubbar	1450117
6	Drahtseele 3 mtr.	02210244
7	Drahtseele 4 mtr.	02210245

MIG-MAG Schweißbrenner SB 360 G

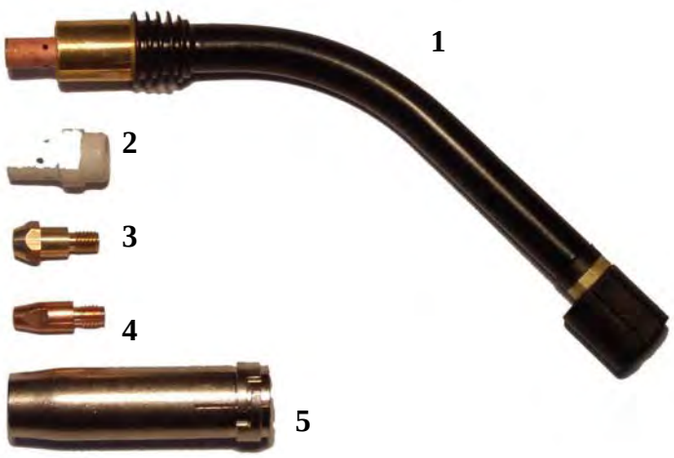

		Artikel-Nr.
1	Brennerkörper	0140006
2	Gasverteiler lang	0140021
2.1	Gasverteiler kurz	0180004
3	Düsenstock lang M6 32 mm	1420011
3.1	Düsenstock lang M8 34 mm	1420013
3.2	Düsenstock kurz M6 28 mm	1420005
3.3	Düsenstock kurz M8 28 mm	1420007
4	Kontaktdüse 0,8 mm M6	1400051
4.1	Kontaktdüse 1,0 mm M6	1400242
4.2	Kontaktdüse 1,2 mm M6	1400379
4.3	Kontaktdüse 0,8 mm M8	04511801
4.4	Kontaktdüse 1,0 mm M8	04511802
4.5	Kontaktdüse 1,2 mm M8	04511803
5	Gasdüse	4550078
6	Drahtseele 3 mtr.	02210244
7	Drahtseele 4 mtr.	02210245

MIG-MAG Schweißbrenner SB 411 W

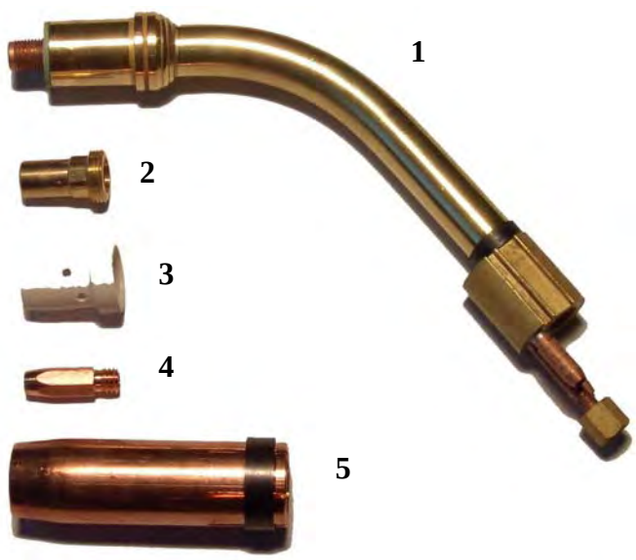

		Artikel-Nr.
1	Brennerkörper	0330001
2	Düsenstock M6	1420025
2.1	Düsenstock M8	1420022
3	Gasverteiler	0300029
4	Kontaktdüse 0,8 mm M6	1400051
4.1	Kontaktdüse 1,0 mm M6	1400242
4.2	Kontaktdüse 1,2 mm M6	1400379
4.3	Kontaktdüse 0,8 mm M8	04511801
4.4	Kontaktdüse 1,0 mm M8	04511802
4.5	Kontaktdüse 1,2 mm M8	04511803
4.6	Kontaktdüse 1,4 mm M8	04511804
5	Gasdüse	1450085
5.1	Gasdüse 13 mm	1450132
6	Drahtseele 3 mtr.	02210246
7	Drahtseele 4 mtr.	02210247

MIG/MAG Handschweißbrenner
Typ SB/SBT 154 G
gasgekühlt

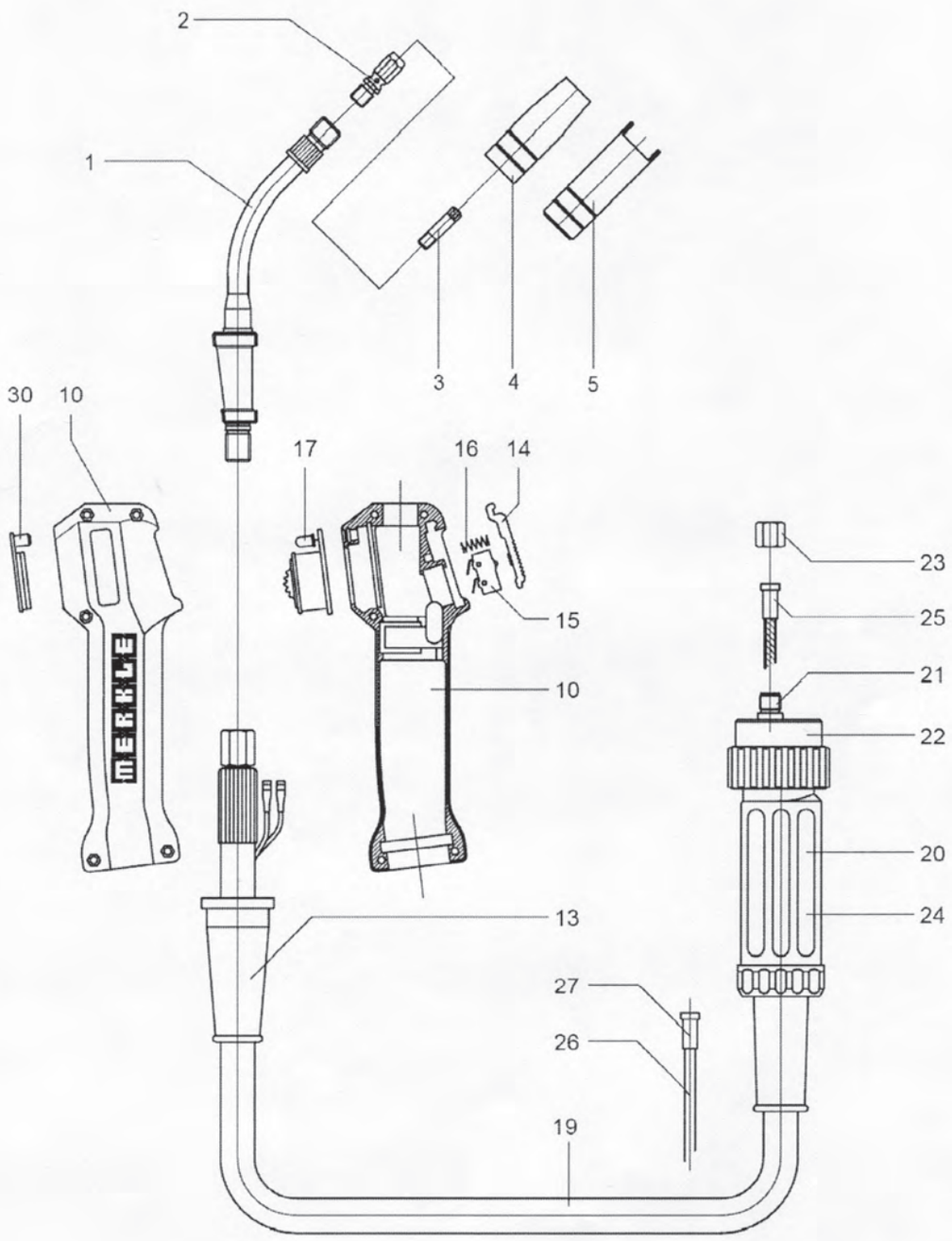

SB/SBT 154 G

E 2349-23

MIG/MAG Handschweißbrenner
Typ SB/SBT 307 G
gasgekühlt

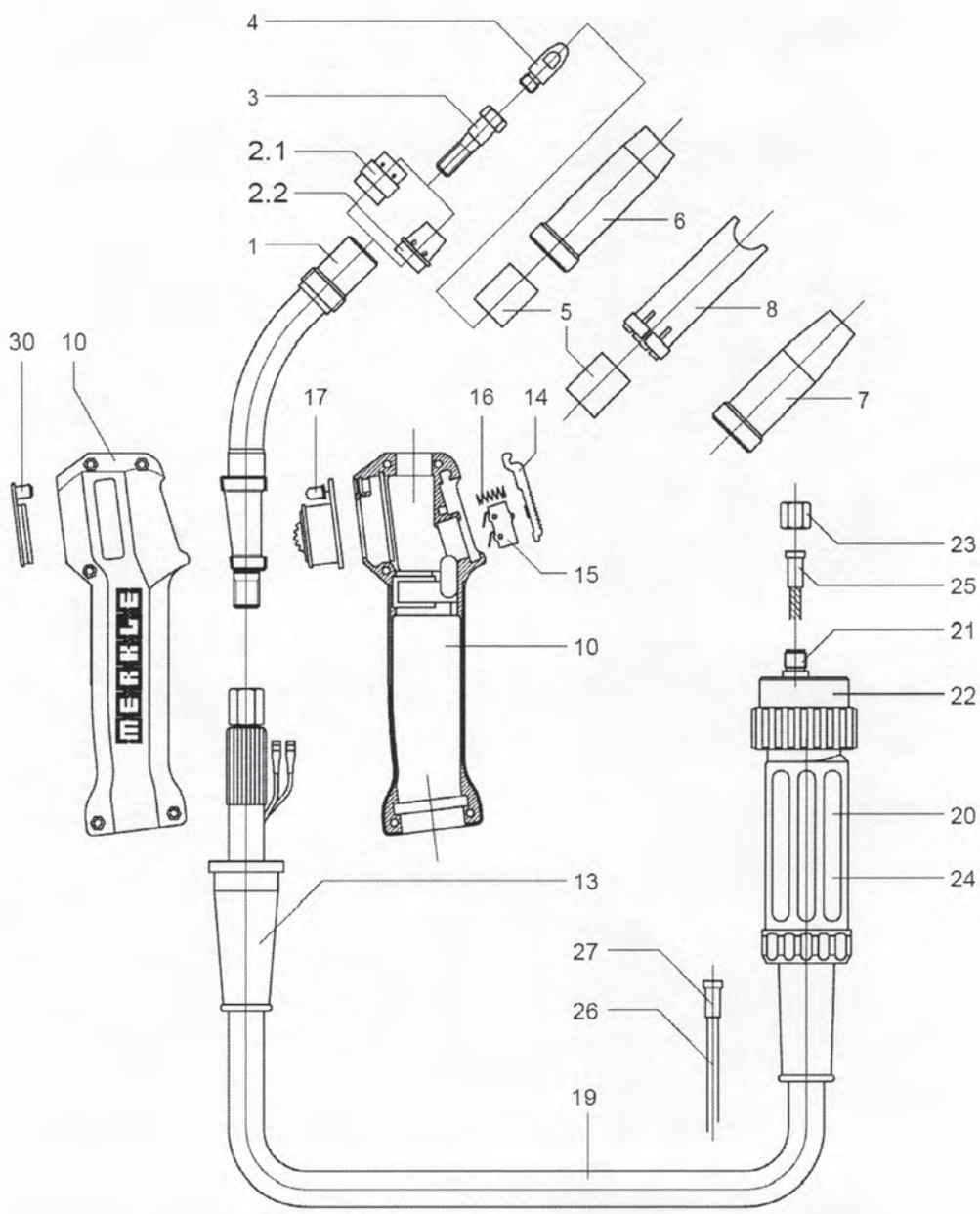

SB/SBT 307 G

E 2336-40

MIG/MAG Handschweißbrenner
Typ SB/SBT 351 G
gasgekühlt

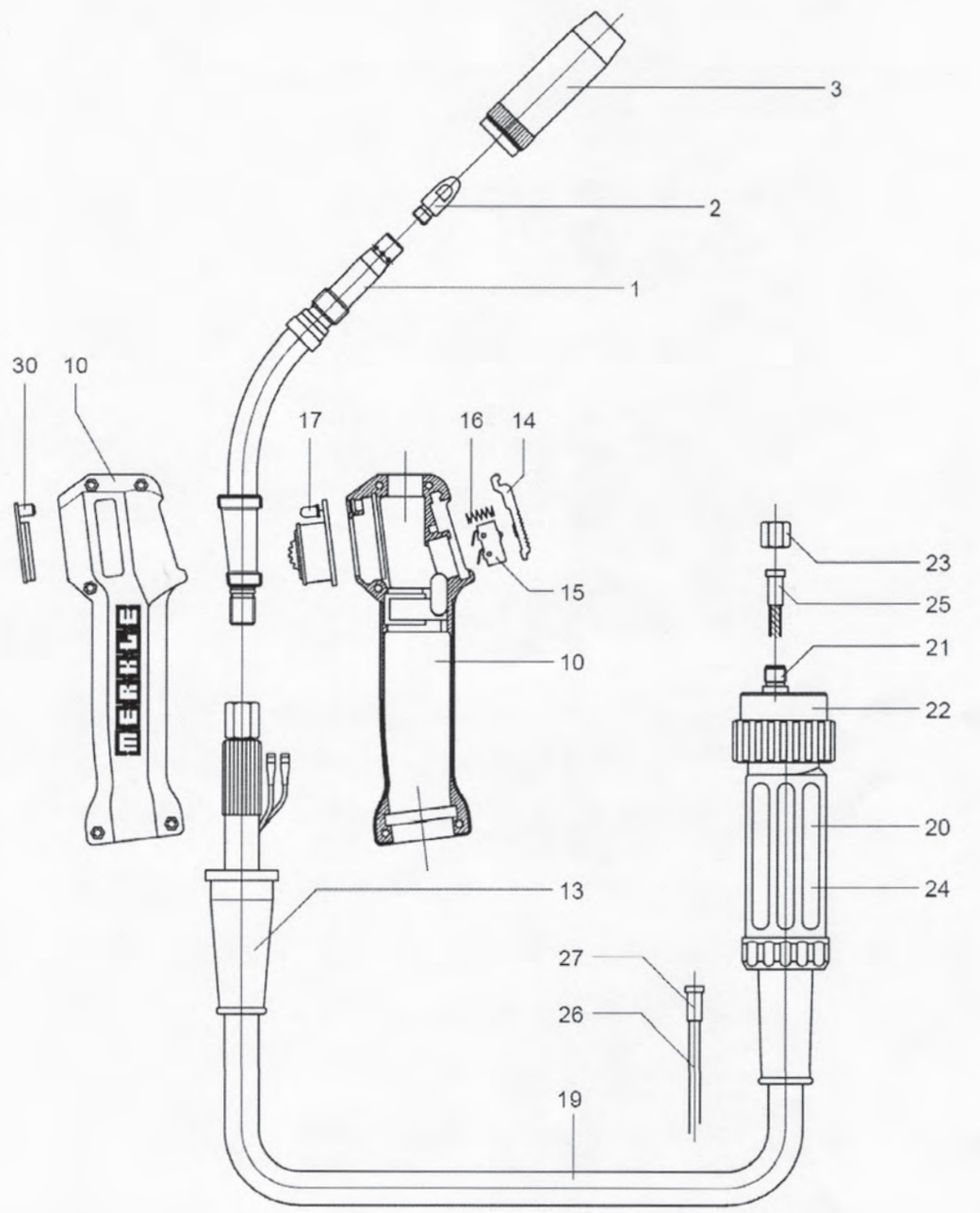

SB/SBT 351 G

E 2951-87

Tel. 08207/90050 Fax 08207/90052 E-mail: STO_ME@t-online.de

STÖCKELHUBER + MERKLE - SCHWEISSTECHNIK GMBH

MIG/MAG Handschweißbrenner
Typ SB/SBT 350 W
wassergekühlt

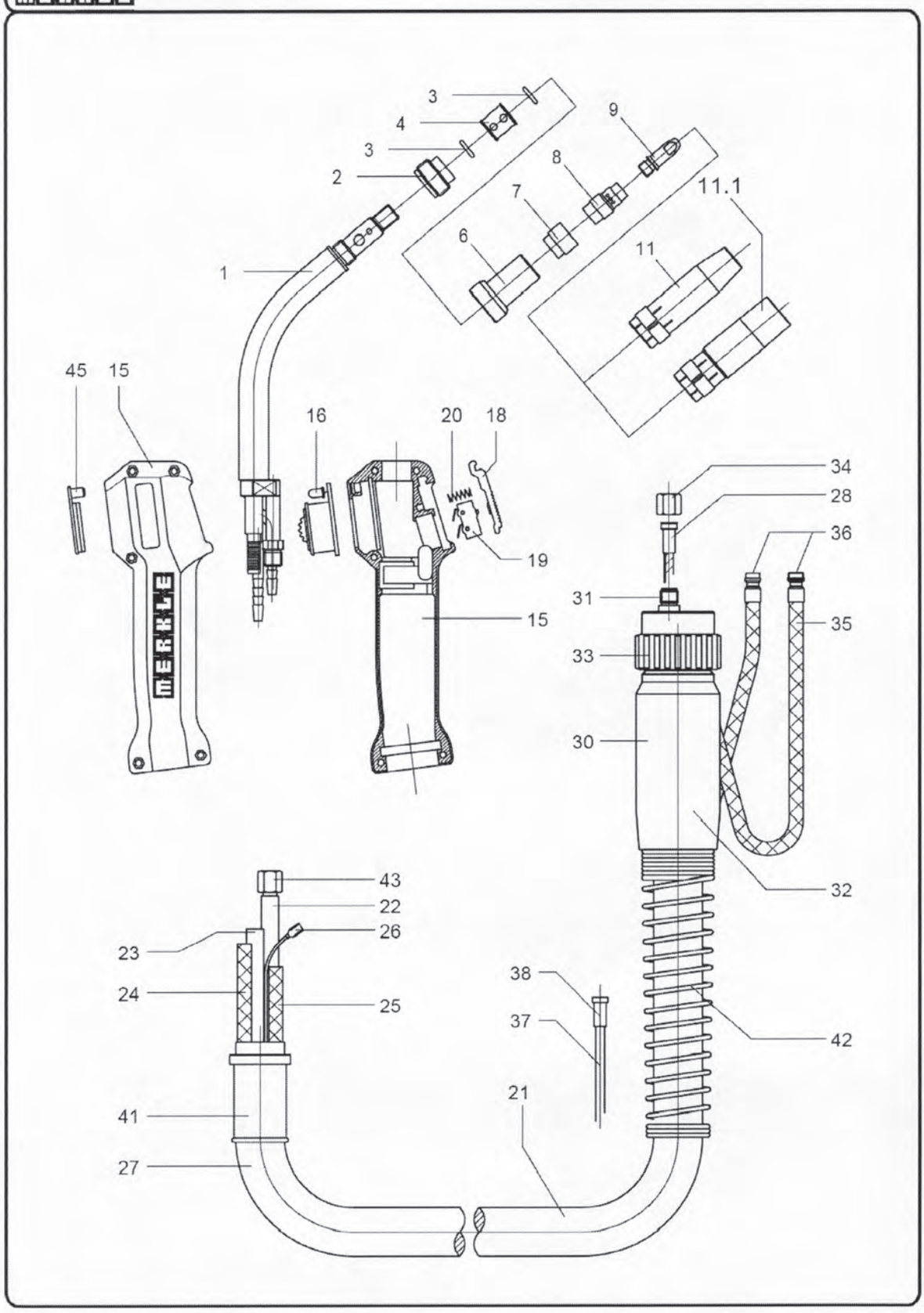

Tel. 08207/90050 Fax 08207/90052 E-mail: STO_ME@t-online.de

MIG/MAG Handschweißbrenner
Typ SB/SBT 502 W
wassergekühlt

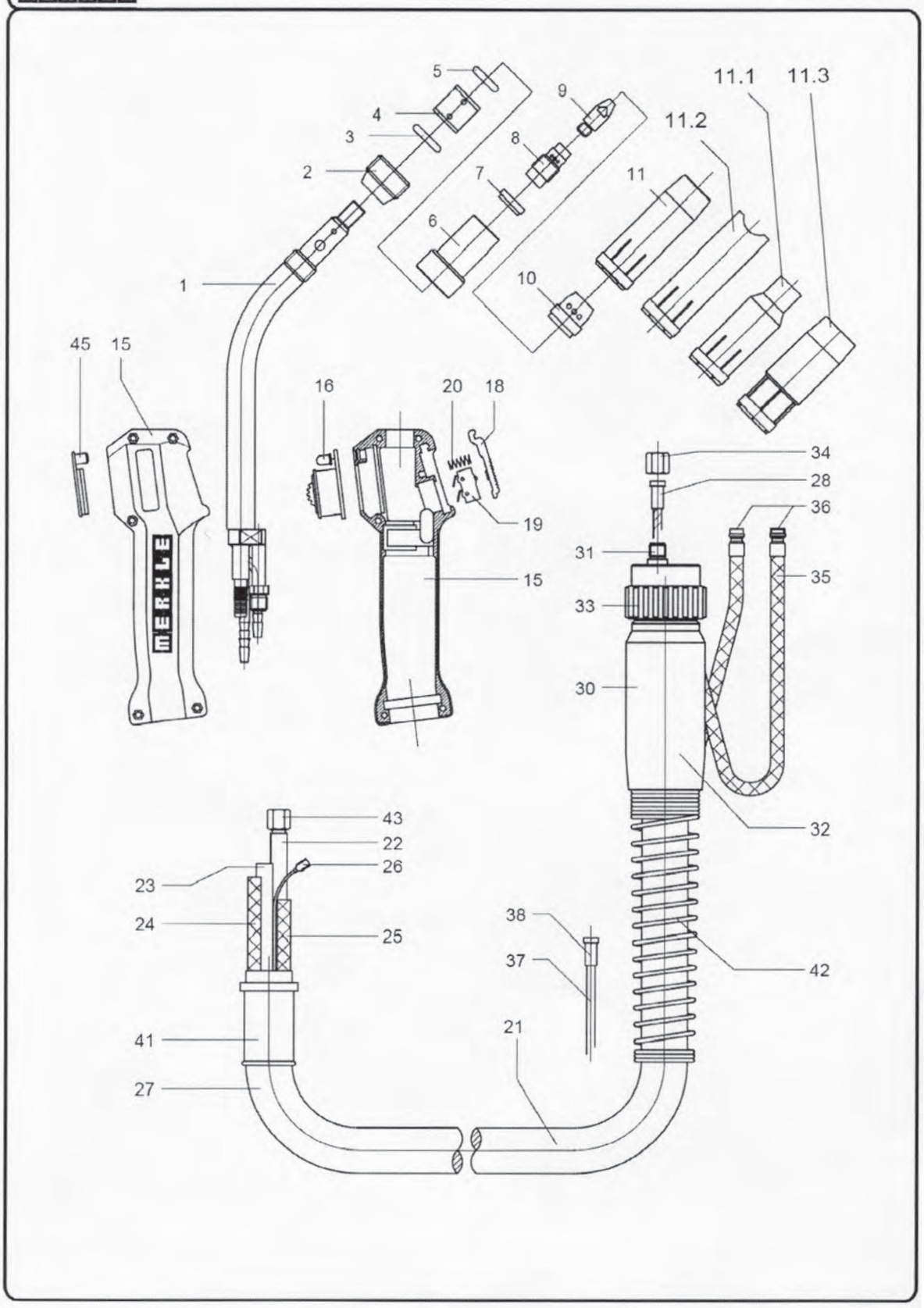

Tel. 08207/90050 Fax 08207/90052 E-mail: STO_ME@t-online.de

MIG/MAG Handschweißbrenner
Typ SB/SBT 603 W
wassergekühlt

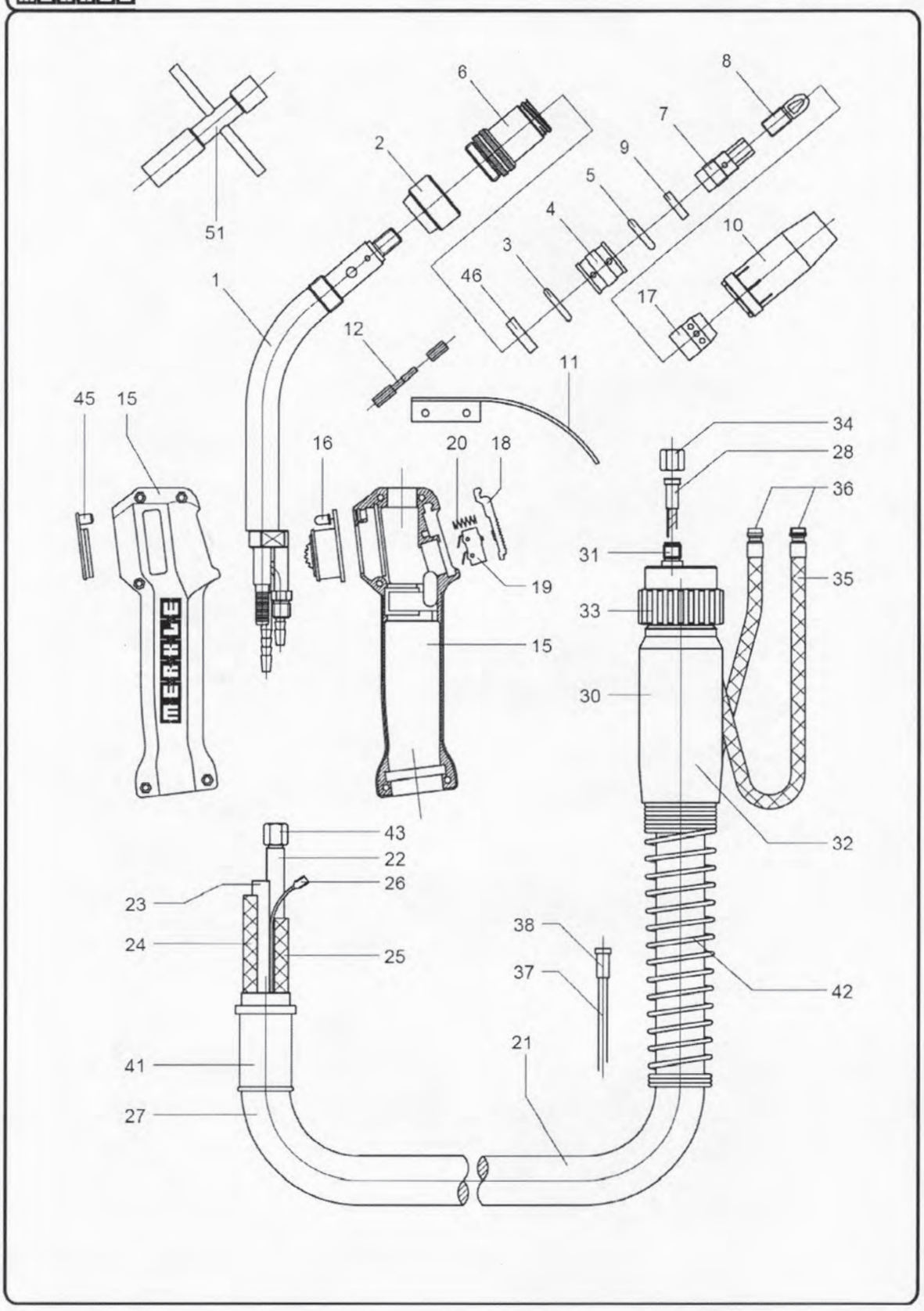

Tel. 08207/90050 Fax 08207/90052 E-mail: STO_ME@t-online.de

ERGOPLUS 15

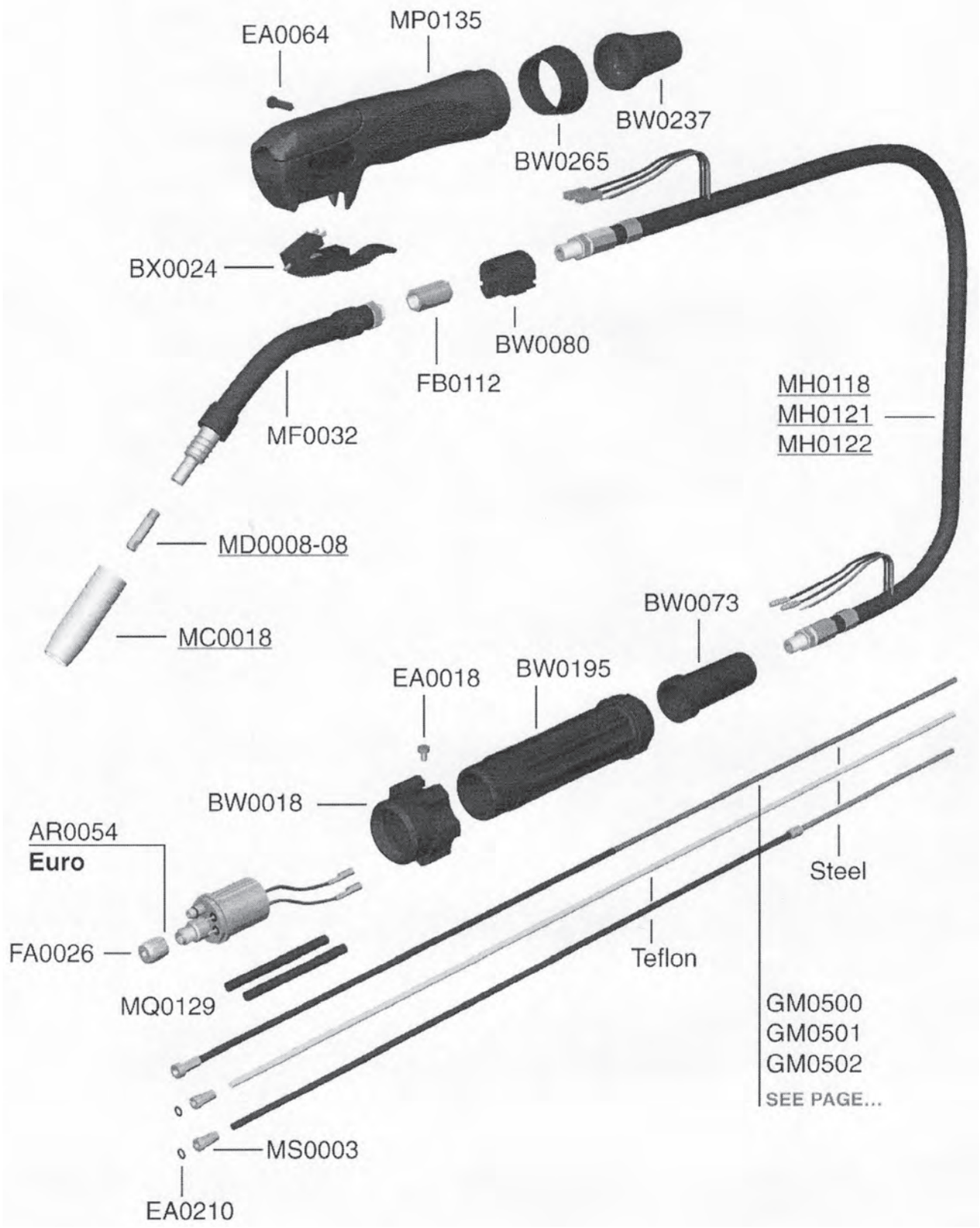

Tel. 08207/90050 Fax 08207/90052 E-mail: STO_ME@t-online.de

ERGOPLUS 24

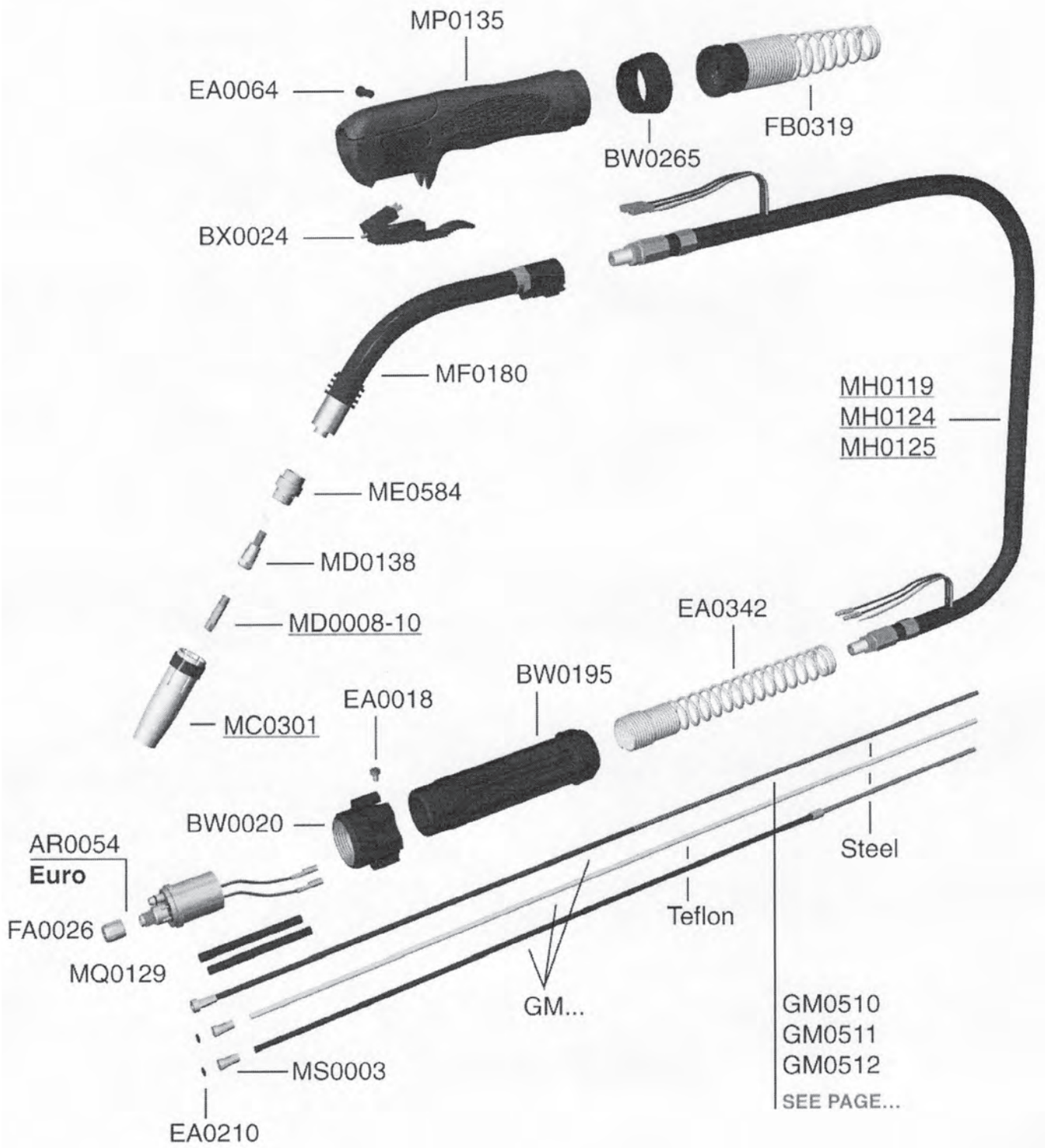

Tel. 08207/90050 Fax 08207/90052 E-mail: STO_ME@t-online.de

ERGOPLUS 25

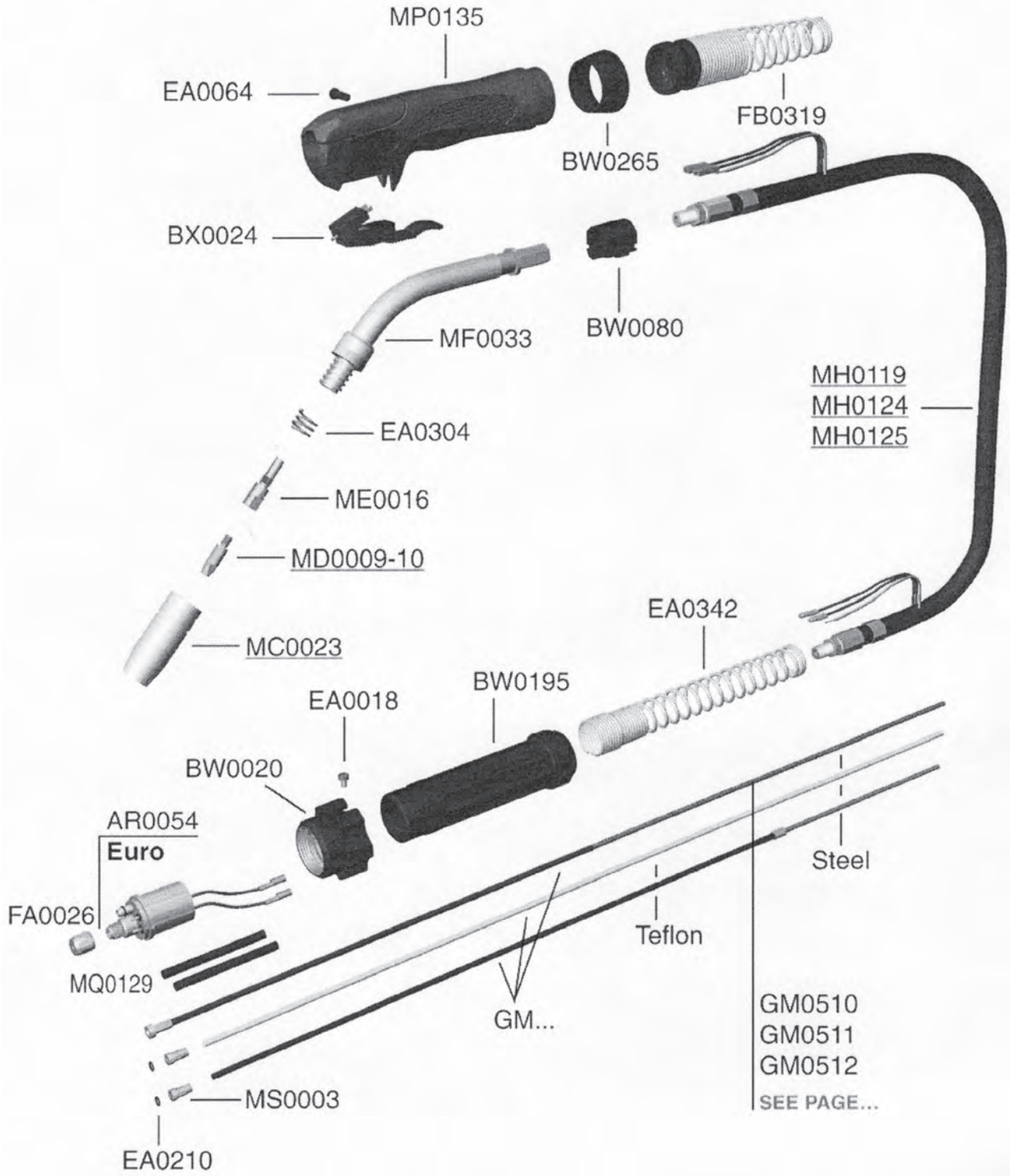

Tel. 08207/90050 Fax 08207/90052 E-mail: STO_ME@t-online.de

ERGOPLUS 36

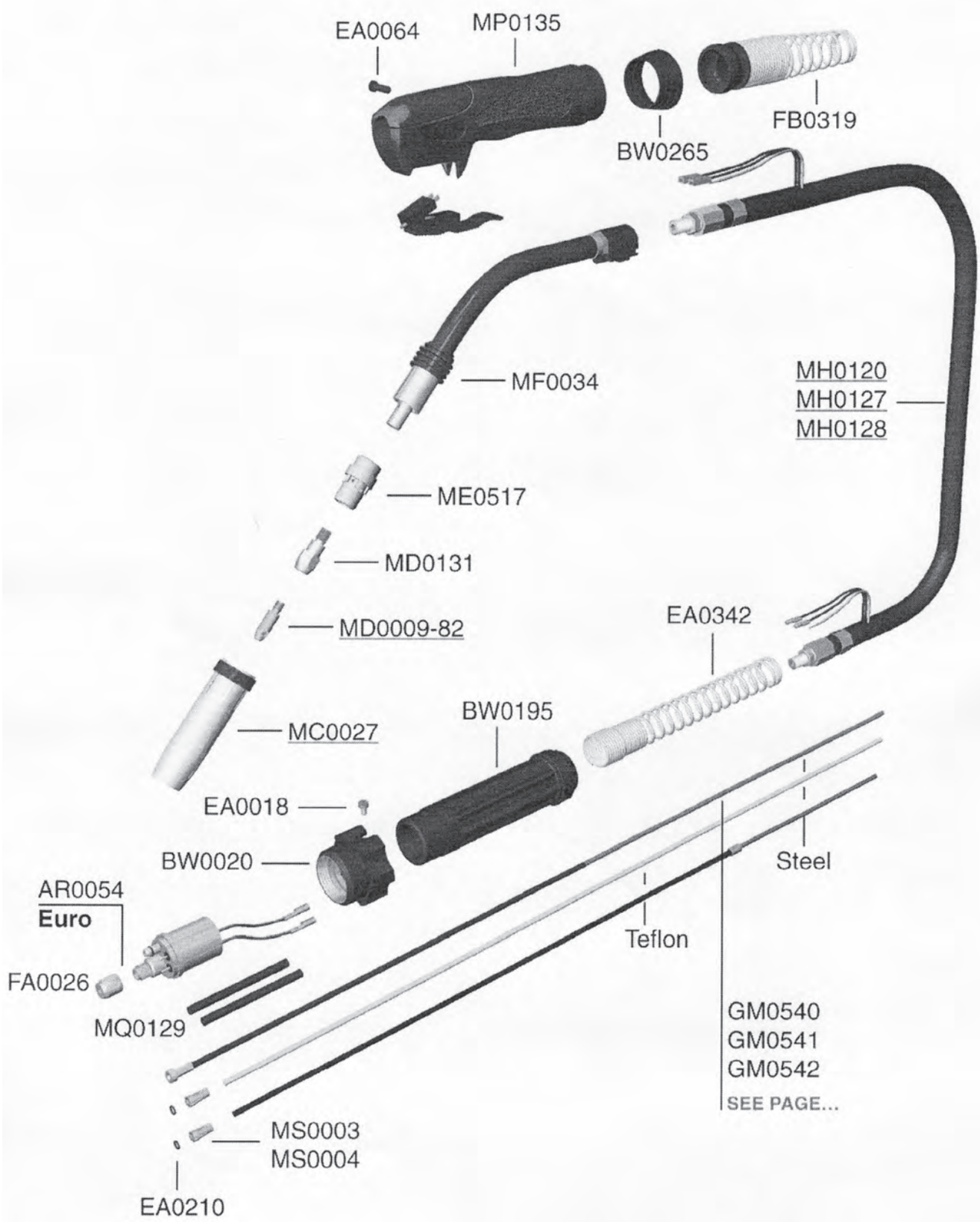

Tel. 08207/90050 Fax 08207/90052 E-mail: STO_ME@t-online.de

ERGOPLUS 400/500

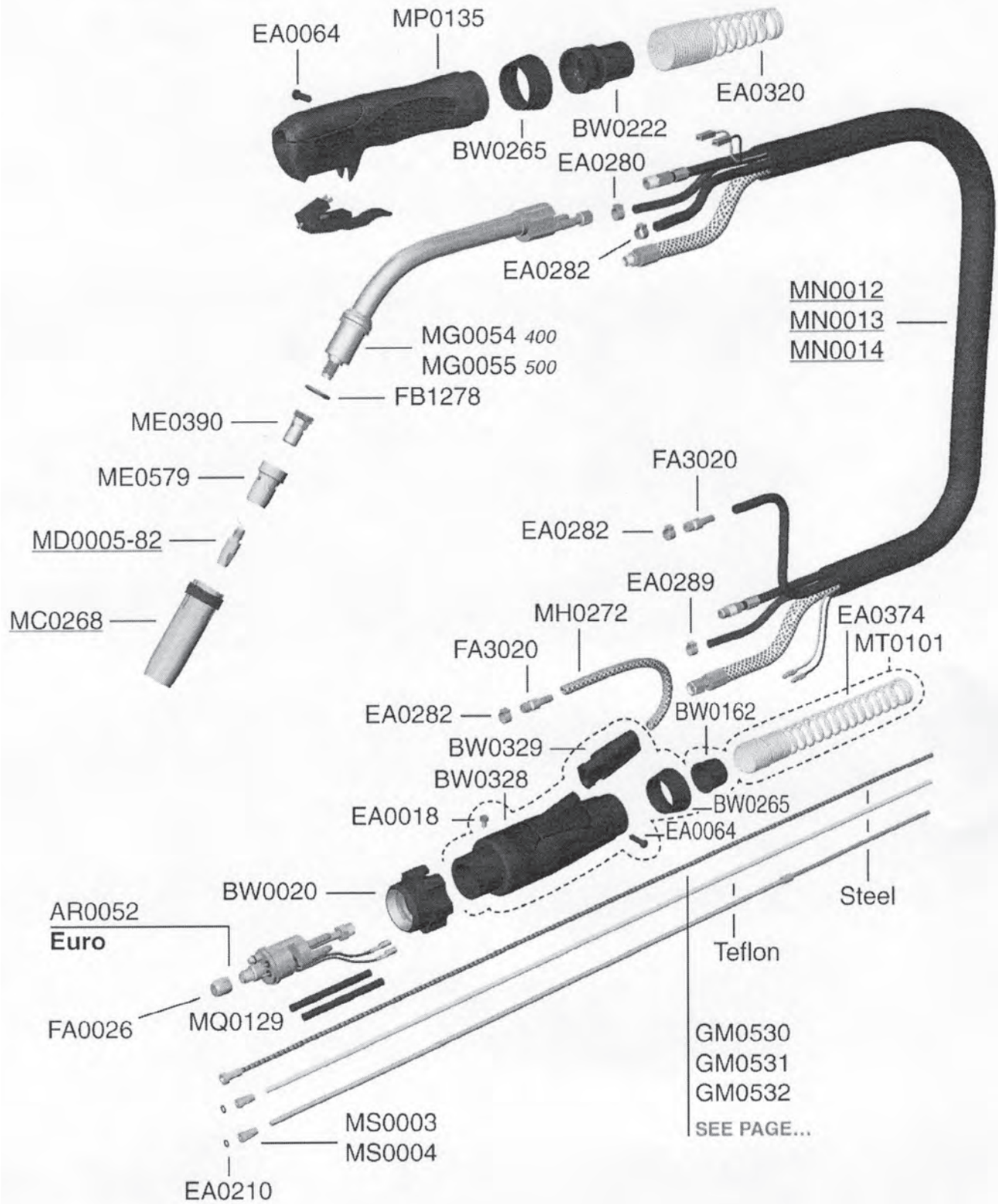

Tel. 08207/90050 Fax 08207/90052 E-mail: STO_ME@t-online.de

TIG-Handschweißbrenner
Typ TH 201 G, gasgekühlt

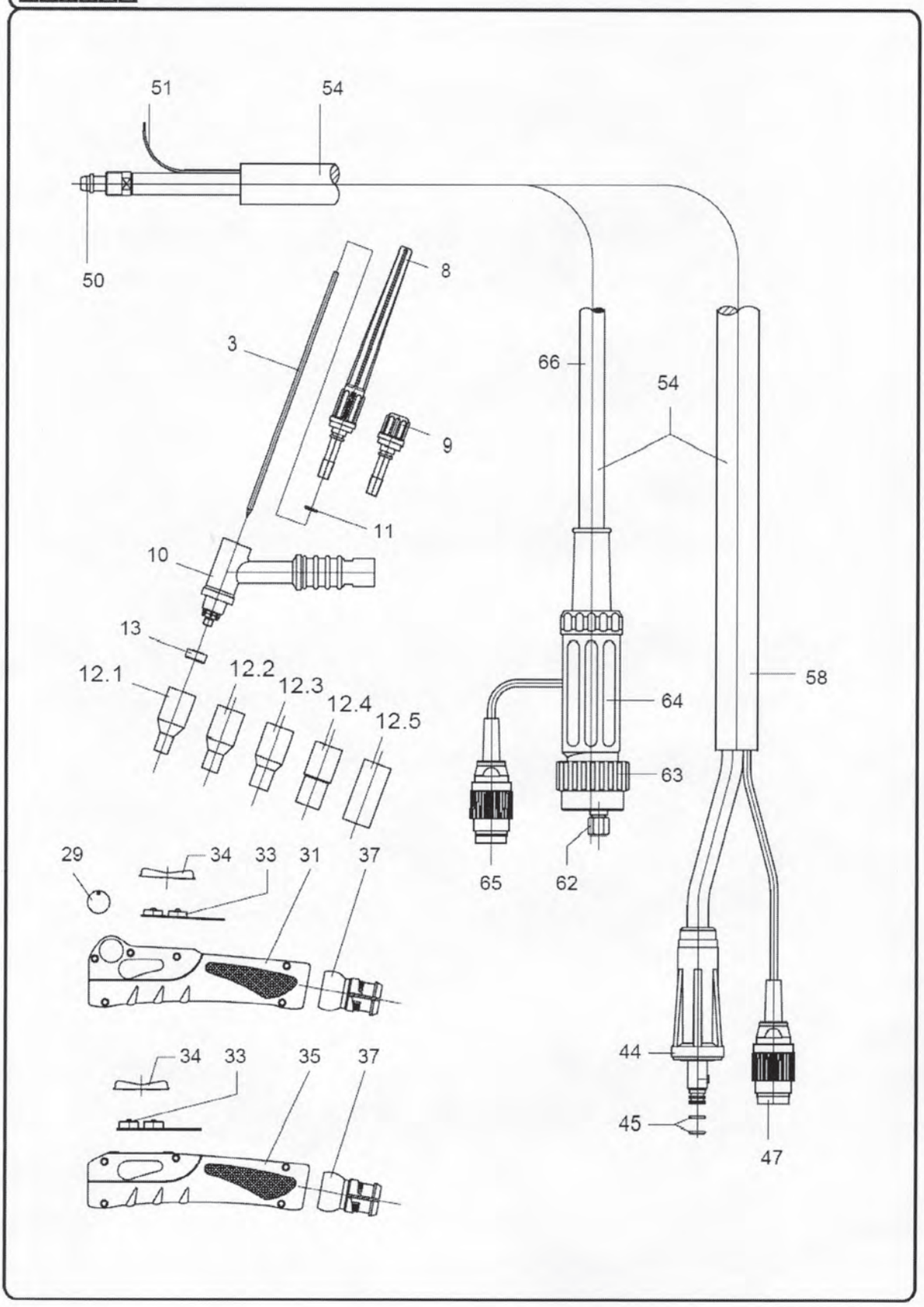

Tel. 08207/90050 Fax 08207/90052 E-mail: STO_ME@t-online.de

SR9/SR9V/SRFX/SR9FXV/SR9P
SR20/SR20V/SR20FX

trafimet®
SCHWEISSTECHNIK GMBH

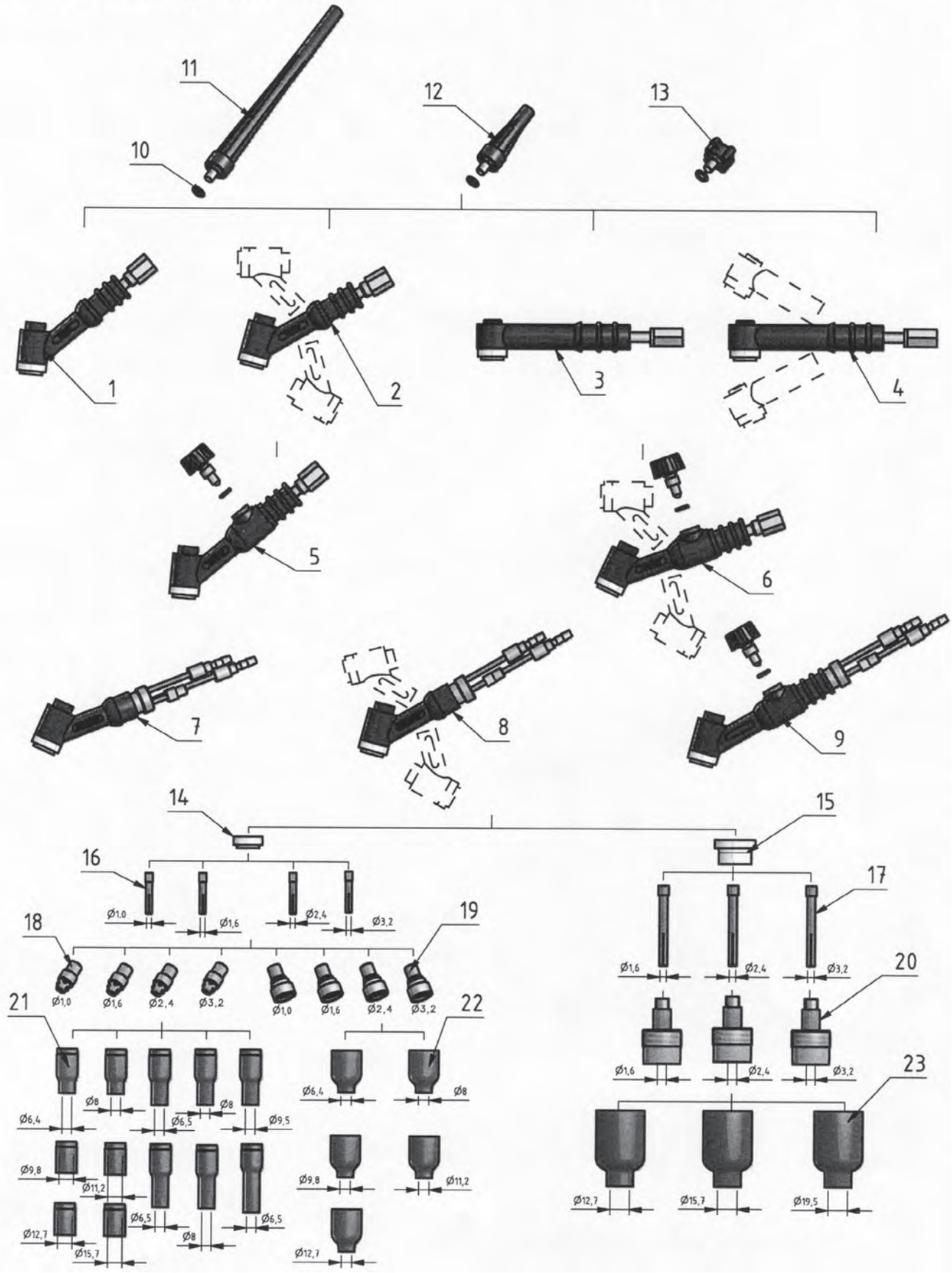

Tel. 08207/90050 Fax 08207/90052 E-mail: STO_ME@t-online.de

SR17/SR17F/SR17V/SR17VFX/
SR18/SR18F/SR18HC/SR18HCF/SR18HCV
SR26/SR26F/SR26V/SR26VFX

trafimet®
SCHWEISSTECHNIK GMBH

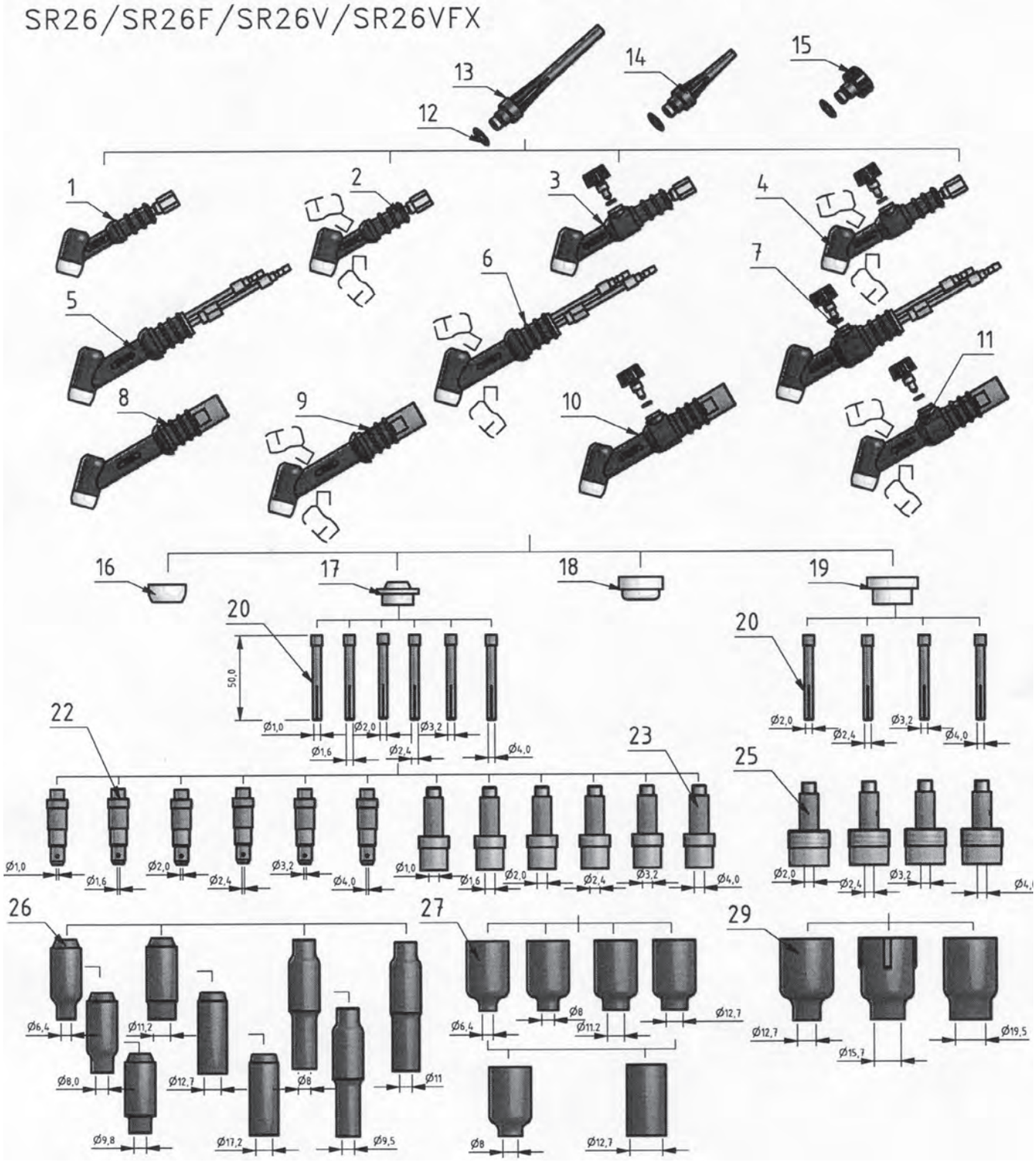

Tel. 08207/90050 Fax 08207/90052 E-mail: STO_ME@t-online.de

WIG-TIG Schweißbrenner WHL 17/18/26

		Artikel-Nr.
1	Brennerkörper WHL 17	01350130
1.1	Brennerkörper WHL 18	01350132
1.2	Brennerkörper WHL 26	01360134
2	Brennerkappe kurz	01340021
3	Brennerkappe lang	01340022
4	Isolierring	01360135
5	Spannhülse 1,0 mm, 50 o. 52 mm lang	01660150
5.1	Spannhülse 1,6 mm, 50 o. 52 mm lang	01350021
5.2	Spannhülse 2,4 mm, 50 o. 52 mm lang	01350022
5.3	Spannhülse 3,2 mm, 50 o. 52 mm lang	01360153
6	Spannhülsengehäuse 1,0 mm	01350041
6.1	Spannhülsengehäuse 1,6 mm	01350042
6.2	Spannhülsengehäuse 2,4 mm	01350026
6.3	Spannhülsengehäuse 3,2 mm	01350043
7	Ker. Hochleistungsgasdüse Gr. 4	01340031
7.1	Ker. Hochleistungsgasdüse Gr. 5	01340032
7.2	Ker. Hochleistungsgasdüse Gr. 6	01340033
7.3	Ker. Hochleistungsgasdüse Gr. 7	01340034
7.4	Ker. Hochleistungsgasdüse Gr. 8	01340035

		Artikel-Nr.
7.5	Ker. Hochleistungsgasdüse Gr. 10	01340036
7.6	Ker. Hochleistungsgasdüse Gr. 12	01340037
8	Isolator für Gaslinse	01340041
9	Spannhülsengeh. m. Gaslinse 1,0 mm	01350030
9.1	Spannhülsengeh. m. Gaslinse 1,6 mm	01350034
9.2	Spannhülsengeh. m. Gaslinse 2,4 mm	01350031
9.3	Spannhülsengeh. m. Gaslinse 3,2 mm	01350032
10	Ker. Gasdüse f. Gaslinse Gr. 4	01370035
10.1	Ker. Gasdüse f. Gaslinse Gr. 5	01370036
10.2	Ker. Gasdüse f. Gaslinse Gr. 6	01370037
10.3	Ker. Gasdüse f. Gaslinse Gr. 7	01370038
10.4	Ker. Gasdüse f. Gaslinse Gr. 8	01370039
10.5	Ker. Gasdüse f. Gaslinse Gr. 10	01370040
10.6	Ker. Gasdüse f. Gaslinse Gr. 12	01340037

WIG-TIG Schweißbrenner WHW 20 W

		Artikel-Nr.
1	Brennerkörper WHW 20	01360026
2	Brennerkappe kurz	01360016
3	Brennerkappe mittel	01360017
4	Brennerkappe lang	01360018
5	Dichtung	01360027
6	Spannhülse 1,0 mm	01360020
6.1	Spannhülse 1,6 mm	01360021
6.2	Spannhülse 2,4 mm	01360022
6.3	Spannhülse 3,2 mm	01360023
7	Spannhülsengehäuse 1,0 mm	01360030
7.1	Spannhülsengehäuse 1,6 mm	01360031
7.2	Spannhülsengehäuse 2,4 mm	01360032
7.3	Spannhülsengehäuse 3,2 mm	01360033
8	Ker. Hochleistungsgasdüse Gr. 4	01360036
8.1	Ker. Hochleistungsgasdüse Gr. 5	01360037
8.2	Ker. Hochleistungsgasdüse Gr. 6	01360038
8.3	Ker. Hochleistungsgasdüse Gr. 7	01360039
8.4	Ker. Hochleistungsgasdüse Gr. 8	01360040
8.5	Ker. Hochleistungsgasdüse Gr. 10	01360041

		Artikel-Nr.
9	Spannhülsengeh. m. Gaslinse 1,0 mm	01360052
9.1	Spannhülsengeh. m. Gaslinse 1,6 mm	01360053
9.2	Spannhülsengeh. m. Gaslinse 2,4 mm	01360054
9.3	Spannhülsengeh. m. Gaslinse 3,2 mm	01360055
10	Ker. Gasdüse f. Gaslinse Gr. 4	01360056
10.1	Ker. Gasdüse f. Gaslinse Gr. 5	01360057
10.2	Ker. Gasdüse f. Gaslinse Gr. 6	01360058
10.3	Ker. Gasdüse f. Gaslinse Gr. 7	01360059
11	Isolierhülse Jumbo	01300052
12	Gaslinse Jumbo 1,6 mm	01300056
12.1	Gaslinse Jumbo 2,4 mm	01300057
12.2	Gaslinse Jumbo 3,2 mm	01300058
13	Ker. Gasdüse Jumbo Gr. 11	01300067
13.1	Ker. Gasdüse Jumbo Gr. 12	01300068
	Spannhülse Jumbo 1,6 mm	01320017
	Spannhülse Jumbo 2,4 mm	01320018
	Spannhülse Jumbo 3,2 mm	01320019

Tel. 08207/90050 Fax 08207/90052 E-mail: STO_ME@t-online.de

WIG-TIG Schweißbrenner TEC 424 W

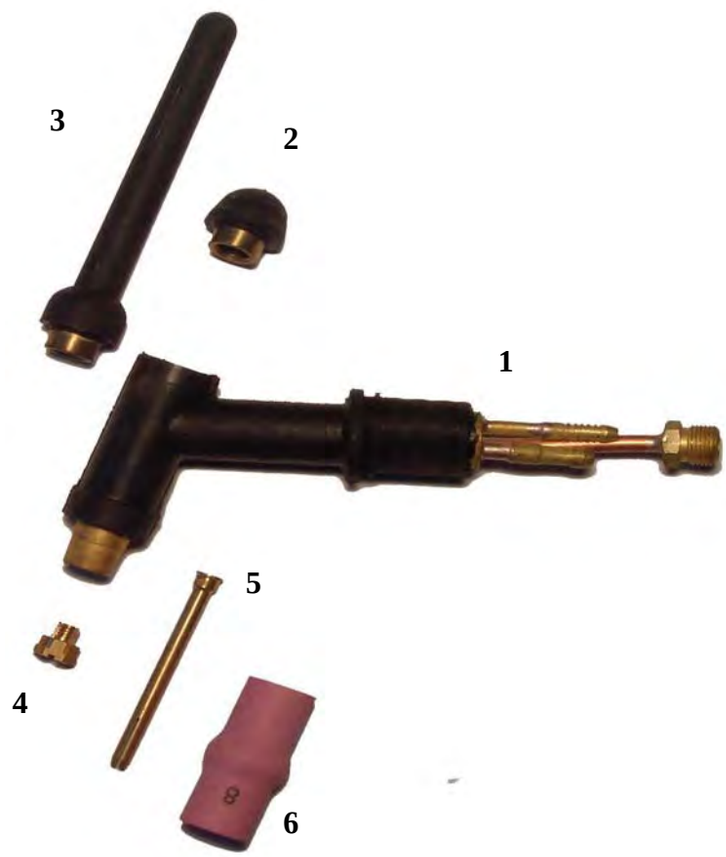

		Artikel-Nr.
1	Brennerkörper TEC 424 W	02310100
2	Brennerkappe kurz	02310141
3	Brennerkappe lang	02310140
4	Spannmutter 1,0 mm	02310120
4.1	Spannmutter 1,6 mm	02310121
4.2	Spannmutter 2,4 mm	02310123
4.3	Spannmutter 3,2 mm	02310124
4.4	Spannmutter 4,0 mm	02310125
5	Spannhülse 1,0 mm	02310110
5.1	Spannhülse 1,6 mm	02310111
5.2	Spannhülse 2,4 mm	02310113
5.3	Spannhülse 3,2 mm	02310114
5.4	Spannhülse 4,0 mm	02310115
6	Ker. Gasdüse Gr. 4	02310130
6.1	Ker. Gasdüse Gr. 5	02310131
6.2	Ker. Gasdüse Gr. 6	02310132
6.3	Ker. Gasdüse Gr. 7	02310133
6.4	Ker. Gasdüse Gr. 8	02310134
6.5	Ker. Gasdüse Gr. 10	02310136

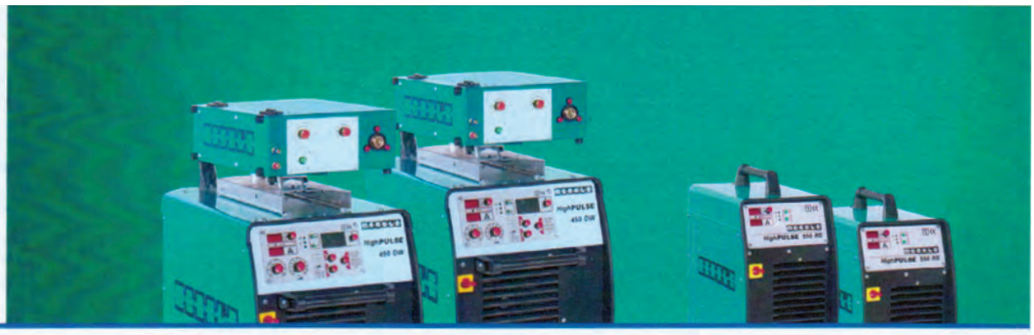

Der Merkle DeepArc-Prozess

Der Merkle DeepArc-Prozess zeichnet sich durch einen schmalen, pfeilartigen Lichtbogen aus, der aus einer hochdynamischen Spannungsregelung resultiert. Der Prozess ermöglicht einen tiefen Einbrand und hohe Schweißgeschwindigkeiten. Anwendungen finden sich bei niedrig und hochlegierten Stahlwerkstoffen sowie bei Aluminium.

Der DeepArc-Prozess ist serienmäßig in allen Anlagen der HighPULSE Baureihe vorhanden.

Anwendungsbeispiele:

- Stahlbau
- Schiffsbau
- Maschinenbau
- Apparatebau
- Behälterbau

DEEPARC

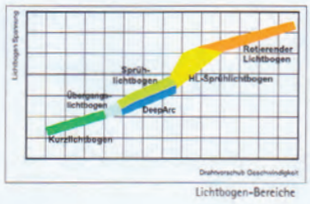

Lichtbogen-Bereiche

Verfahrensvorteile:

Spezielles Temperaturprofil

- Reduzierte Temperatur in den Randbereichen
- Konzentrierte Wärmeeinbringung im Zentrum
- Spitzes Drahtende

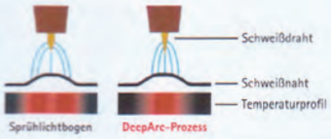

Spitzes Drahtende

- Hoher Lichtbogendruck
- Extrem richtungsstabiler Lichtbogen
- Kurzer Lichtbogen

Spritzarmes Schweißen

- Kurzer, eingeschnürter Lichtbogen leitet den Zusatzwerkstoff sicher in das Schmelzbad

Tiefer Einbrand

- Tiefer Einbrand durch hohen Lichtbogendruck
- Ausgezeichnete Wurzelerfassung

Sprühlichtbogen DeepArc-Prozess

Nahezu keine Einbrandkerben

- Reduzierte Wärmeeinbringung
- Geringe Nahtüberhöhung
- Keine Einbrandkerben, unabhängig vom Brennerwinkel

Schwer zugängliche Geometrien

- Langer Stick-out bis zu 40 mm
- Richtungsstabiler Lichbogen
- Schnelle Ausregelung der freien Drahtlänge

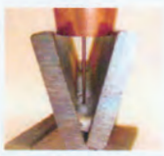

Höhere Schweißgeschwindigkeit

Der DeepArc-Prozess erlaubt bis zu 100% höhere Schweißgeschwindigkeiten gegenüber dem Standard MIG/MAG-Lichtbogen.

Beispiele:

- **Stahl:** d=6mm (Draht Ø 1,2 mm) v_s= 1,7 m/min
- **Edelstahl:** d=2mm (Draht Ø 1,2 mm) v_s= 2,0 m/min
- **Aluminium:** d=3mm (Draht Ø 1,2 mm) v_s= 1,4 m/min

Reduzierung der Schweißlagenanzahl

- Durch tiefen Einbrand werden nur geringe Nahtöffnungswinkel benötigt
- Reduzierte Kosten der Nahtvorbereitung
- Geringer Verbrauch an Zusatzwerkstoff und Schutzgas

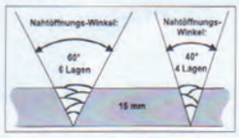

Sprühlichtbogen DeepArc-Prozess

Aluminium > 10 mm

- Verzicht auf die Verwendung von Heliummischgasen bei Schweißungen von Aluminium bei Blechdicken > 10 mm
- Hohe Kosteneinsparung durch Wegfall von Helium und Verwendung von Schweißargon

Merkle Schweißanlagen-Technik GmbH • Industriestr. 3 • D-89359 Kötz / Germany • Tel.: 082 21 915-0 • Fax: 082 21 915-40 • www.merkle.de • e-mail: info@merkle.de